LED LINEAR HIGH BAY CCT & WATTAGE SELECTABLE

Models: 65-1170, 65-1171, 65-1172, 65-1173, 65-1174, 65-1175, 65-1176, 65-1177, 65-1178

SATCO | NUVO

INSTALLATION AND SAFETY INSTRUCTIONS

IMPORTANT: Read before installing fixture. Retain for future reference.

WARNING: Risk of Fire or Electric Shock

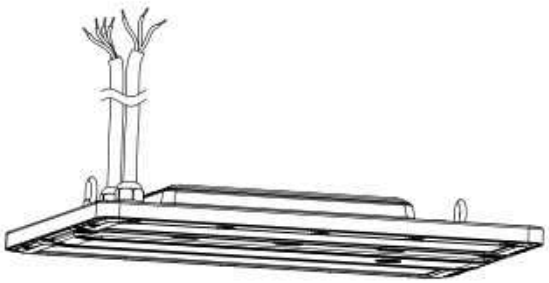

- To avoid damage, falling, electric shock or fire, do not modify the lamp or replace accessories without confirming with the supplier first.
- Only authorized, qualified personnel should install this fixture and should follow the owner's manual. Any improper installation might cause failure, electric shock, fire or other injury, damage or hazard.
- Disconnect power before installation or any maintenance of the fixture.
- Do not dismantle the fixture without the supplier's authorization.
- Do not touch the power supply when the fixture is operating.
- The external flexible cable or cord of this fixture cannot be replaced. If the cord is damaged, the fixture must be discarded.
- Terminal block not included. The electrical fitting must be installed by a licensed electrician.
- Suitable for use in environments where the accumulation of non-conductive dust on the fixture may be anticipated.

IMPORTANT: This product must be installed in accordance with the applicable installation code by a person familiar with the construction and operation of the product and the hazards involved.

SPECIFICATIONS

Item #	Description	Watts	CCT	Volts	Operating Temperature
65-1170	IP69K LINEAR HB	70W/90W/105W	3000K/ 4000K/ 5000K	120-347V	–40°C to 55°C (–40°F to 131°F)
65-1171	IP69K LINEAR HB	120W/135W/160W			
65-1172	IP69K LINEAR HB	180W/220W/240W			
65-1173	IP69K LINEAR HB	225W/295W/320W			
65-1174	Accesssory for 65-1170 & 65-1171: YOKE MOUNT WHITE FINISH				
65-1175	Accesssory for 65-1172 & 65-1173: YOKE MOUNT WHITE FINISH				
65-1176	Accessory for 65-1170 & 65-1171: NSF RATED WIRE GUARD				
65-1177	Accesssory for 65-1172 & 65-1173: NSF RATED WIRE GUARD				
65-1178	Accesssory for 65-1170 — 65-1173: ADD ON EM 120-347V				

WIRING DIAGRAMS & INSTRUCTIONS

Safety Reminder: Turn OFF the power before beginning any wiring.

AC Connection:

- Connect the Black wire to L (Live)
- Connect the White wire to N (Neutral)
- Connect the Green wire to Ground

Dimmer Compatibility and Connection:

Visit www.satco.com to verify dimmer compatibility before installation. This product supports 0-10V dimming. Choose the appropriate dimming option based on your needs — or opt not to use this feature.

Wiring for Dimming: Purple wire: DIM+, Pink wire: DIM–
NOTE: Ensure all connections are secure and follow local electrical codes.

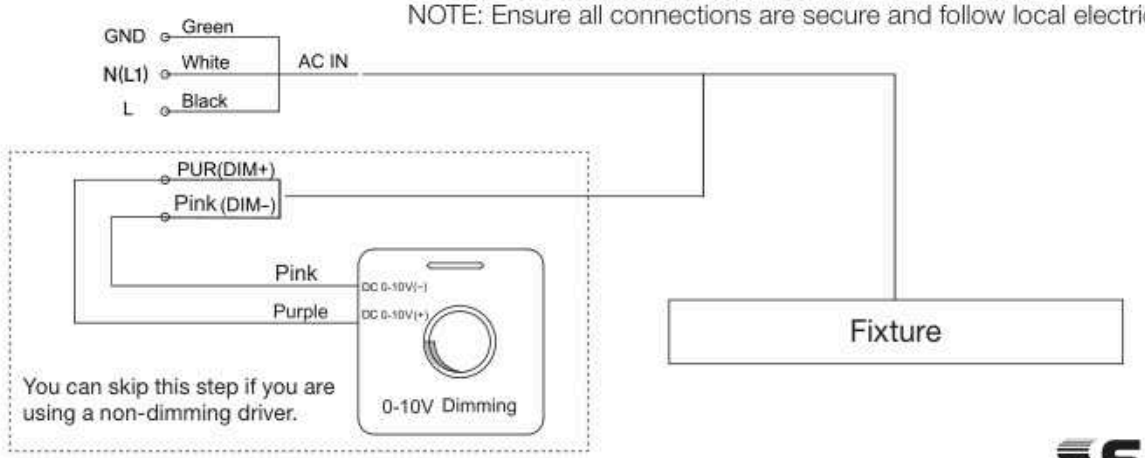

SATCO

Satco Products, Inc.
Brentwood, NY 11717

© Copyright 2025 Satco Products, Inc. 11/25 v3

CCT and Wattage Adjustment

1. Remove the 3/4 plug on the back of the lamp with a screwdriver (Figure 1).
2. Slide CCT and Wattage switches to desired setting, and reinstall the plug and tighten it fully (Figure 2).

Figure 1

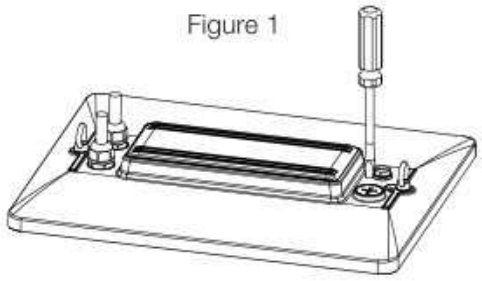

Figure 2

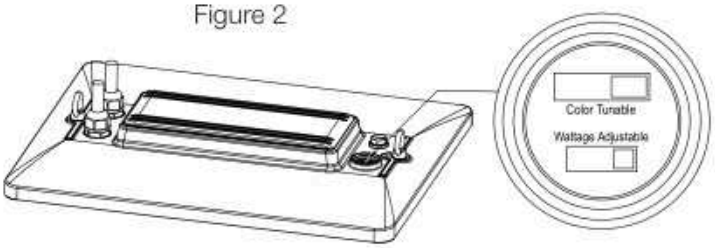

INSTALLATION

NOTE: There are two methods of installation; Chain/Cable Hanging or Surface Mounting. Choose a suitable method for your needs.

CHAIN/CABLE HANGING:

STEP 1: Attach the S hook of the chain or safety rope to the ring of the lamp (Figure 3).

STEP 2: Attach the other end of the chain or safety rope to the ceiling hook or cross bar.

STEP 3: After secure, choose a suitable waterproof junction box and make connections according to local standards and codes.

Figure 3

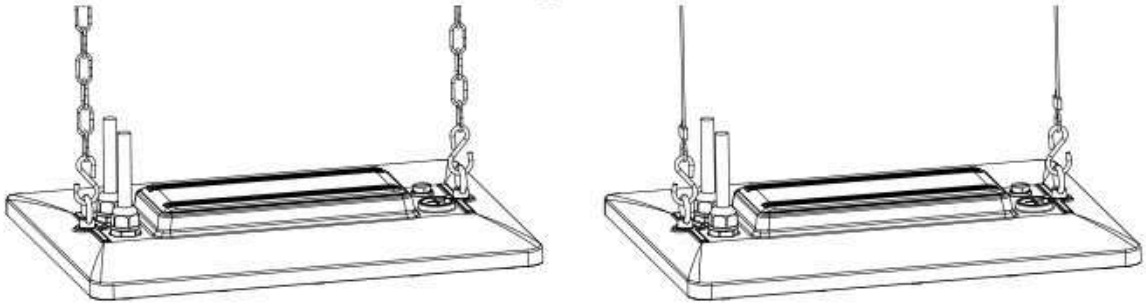

SURFACE MOUNTING:

STEP 1: Use a pencil or other sharp tool to mark holes on the ceiling or walls, and drill holes accordingly (Figure 4).

STEP 2: Drive the expansion screws into the holes with a hammer (Figure 5).

STEP 3: Align the holes in the mounting bracket with the expansion screws (Figure 6), push the product to one side (Figure 7), and then tighten the nuts on the expansion screws with a wrench.

STEP 4: After secure, choose a suitable waterproof junction box and make connections according to local standards and codes. After installation is finished, the lamp can be adjusted to maximum 60° left or right (Figure 8).

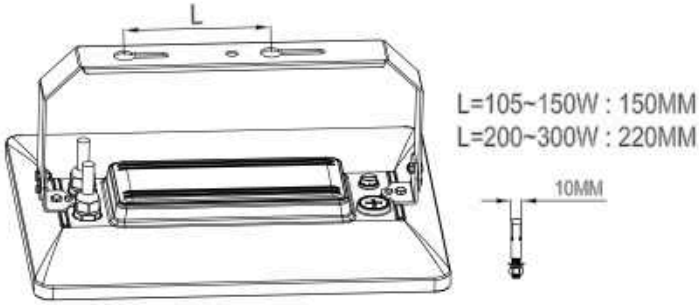

Figure 4

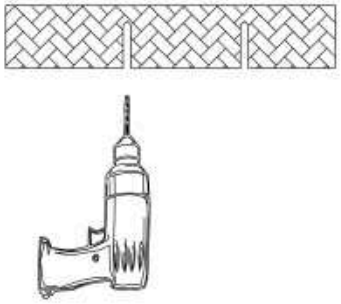

Figure 5

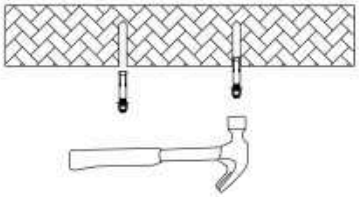

SURFACE MOUNTING: (continued)

Figure 6

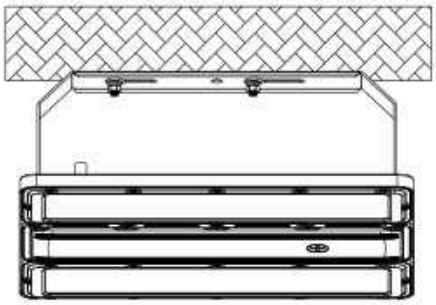

Figure 7

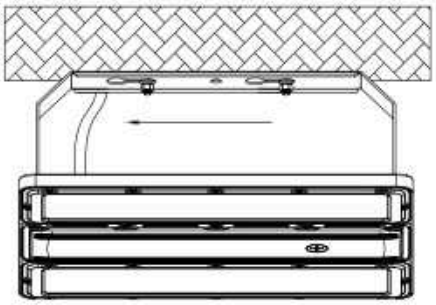

Figure 8

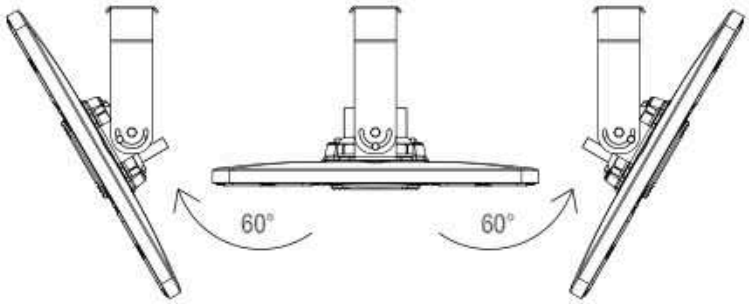

EXTRA ACCESSORY OPTIONS:

NOTE: There are three accessory options; Wire Guard, Motion Sensor/PIR Sensor, or Backup Driver.

Wire Guard: (Purchase the correct size wire guard from manufacturer)

STEP 1: Remove the screw hole plugs on the lamp (Figure 9).

STEP 2: Place the wire guard on the lamp and fix it with screws (Figure 10).

Figure 9



Figure 10

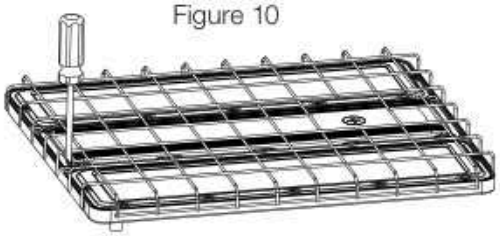

DC Motion Sensor/PIR Sensor: (Follow same installation instructions for both)

STEP 1: Remove the 1/2 plug on the front of the lamp with a screwdriver (Figure 11).

STEP 2: Twist-lock the DC sensor to the base and use the remote control to adjust the working mode as needed (Figure 12).

STEP 3: Different sensor adapters can be added to meet the need for compatibility with more sensors (Figure 13).

Figure 11

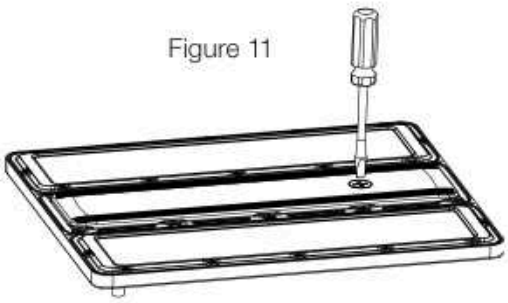

Figure 12

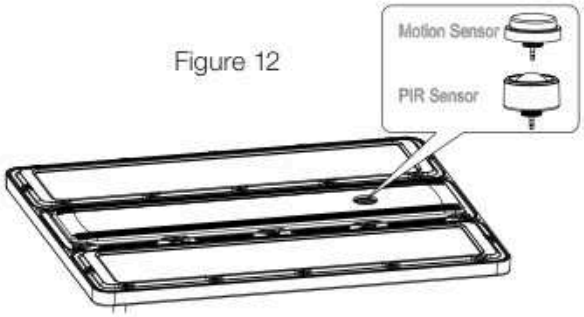

Figure 13

Converter Socket



EXTRA ACCESSORY OPTIONS: (continued)

Backup Driver:

STEP 1: The emergency kits can be suspended as the fixture. Separate LED circuit is designed for the emergency kits (Figure 14).

STEP 2: Choose a suitable waterproof junction box and make connections according to local standards and codes.

Figure 14

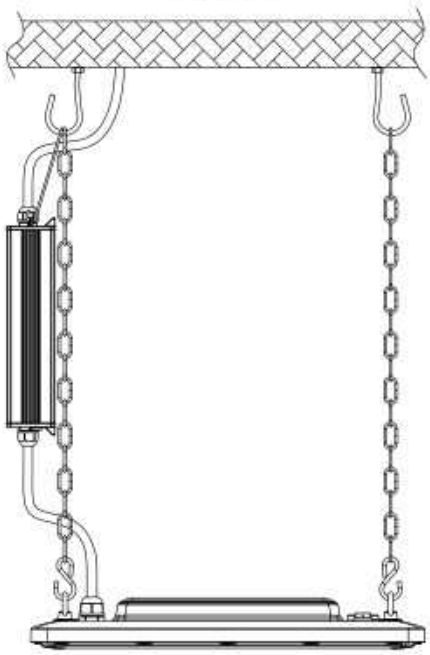

STEP 3: If fixture uses a mounting bracket (shown), then mount EM to ceiling with hook close to fixture. NOTE: Do not let the cord between EM and fixture exceed 19 inches (Figure 15).

Figure 15

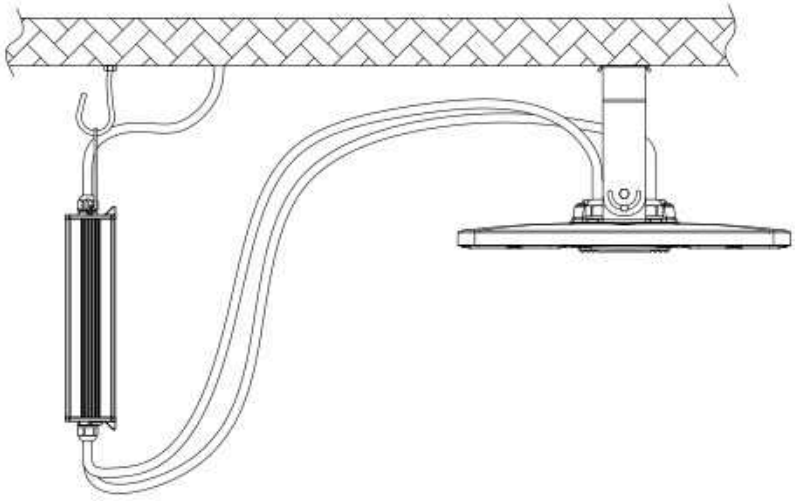

LED LINEAL DE MONTAJE EN ALTURA, CCT Y POTENCIA SELECCIONABLES
Modelos: 65-1170, 65-1171, 65-1172, 65-1173, 65-1174, 65-1175, 65-1176, 65-1177, 65-1178

ESPAÑOL:
INSTRUCCIONES DE INSTALACIÓN Y SEGURIDAD

IMPORTANTE: Lea esto antes de instalar el accesorio. Consérvelo para referencia futura.

SEGURIDAD: Riesgo de incendio y descarga eléctrica

- Para evitar daños, caídas, choques eléctricos o incendios, no modifique la lámpara ni reemplace accesorios sin la confirmación previa del proveedor.
- Solo personal autorizado y calificado debe instalar esta luminaria y debe seguir el manual de propietario. Cualquier instalación inadecuada puede resultar en fallas, choques eléctricos, incendios u otros peligros, daños o lesiones.
- Desconecte la alimentación antes de la instalación o de cualquier mantenimiento a la luminaria.
- No desmantele la luminaria sin la autorización del proveedor.
- No toque la fuente de alimentación mientras la luminaria esté funcionando.
- El cable flexible externo de esta luminaria no se puede reemplazar. Si el cable está dañado, la luminaria debe desecharse.
- No se incluye el bloque de terminal. Un electricista calificado deberá instalar la conexión eléctrica.
- Adecuado para su uso en entornos donde se puede prever la acumulación de polvo no conductor en el dispositivo.

IMPORTANTE: Este producto debe instalarse de acuerdo con el código de instalación aplicable, y debe hacerlo una persona que conozca la construcción y el funcionamiento del producto, así como los riesgos implicados.

DIAGRAMAS DE CABLEADO E INSTRUCCIONES

Recordatorio de Seguridad: Desconecte la alimentación antes de comenzar cualquier cableado.

Conexión de CA:

• Conecte el cable negro a L (corriente). • Conecte el cable blanco a N (neutro). • Conecte el cable verde a tierra.

Compatibilidad y Conexión del Regulador:

Visite www.satco.com para verificar la compatibilidad del regulador antes de la instalación.

Este producto admite regulación de 0 a 10V. Elija la opción de regulación adecuada según sus necesidades o no utilice esta función.

Cableado para Regulación: Cable morado: DIM+, cable rosa: DIM–

NOTA: Asegúrese de que todas las conexiones sean seguras y cumpla con los códigos eléctricos locales.

AJUSTE DE LA TEMPERATURA DE COLOR Y LA POTENCIA

1. Retire el tapón de 3/4" de la parte posterior de la lámpara con un destornillador (Figura 1).
2. Deslice los interruptores de temperatura de color y potencia hasta la configuración deseada, vuelva a instalar el tapón y ajústelo completamente (Figura 2).

INSTALACIÓN

NOTA: Existen dos métodos de instalación: suspensión con cadena/cable o montaje en superficie. Elija el método que mejor se adapte a sus necesidades.

INSTALACIÓNSUPERFICIE CON CADENA/CABLE:

PASO 1: Sujete el gancho en forma de S de la cadena o cuerda de seguridad al anillo de la lámpara (Figura 3).

PASO 2: Sujete el otro extremo de la cadena o cuerda de seguridad al gancho o travesaño del techo.

PASO 3: Una vez asegurado, elija una caja de conexiones impermeable adecuada y realice las conexiones de acuerdo con las normas y códigos locales.

MONTAJE EN SUPERFICIE:

PASO 1: Use un lápiz u otra herramienta afilada para marcar los orificios en el techo o las paredes y taládrelos según corresponda (Figura 4).

PASO 2: Introduzca los tornillos de expansión en los orificios con un martillo (Figura 5).

PASO 3: Alinee los orificios del soporte de montaje con los tornillos de expansión (Figura 6), desplace el producto hacia un lado (Figura 7) y apriete las tuercas de los tornillos de expansión con una llave.

PASO 4: Una vez fijado, seleccione una caja de conexiones impermeable adecuada y realice las conexiones de acuerdo con las normas y códigos locales. Tras la instalación, la lámpara se puede ajustar hasta un máximo de 60° a la izquierda o a la derecha (Figura 8).

OPCIONES DE ACCESORIOS ADICIONALES:

NOTA: Existen tres opciones de accesorios: protector de cables, sensor de movimiento/sensor PIR o controlador de respaldo.

Protector de Cable: (Adquiera el protector de cable del tamaño adecuado del fabricante).

PASO 1: Retire los tapones de los orificios para tornillos de la lámpara (Figura 9).

PASO 2: Coloque el protector de cable en la lámpara y fíjelo con tornillos (Figura 10).

Sensor de Movimiento CC/Sensor PIR: (Siga las mismas instrucciones de instalación para ambos).

PASO 1: Retire el tapón de 1/2" de la parte frontal de la lámpara con un destornillador (Figura 11).

PASO 2: Gire el sensor CC hasta la base y utilice el control remoto para ajustar el modo de funcionamiento según sea necesario (Figura 12).

PASO 3: Se pueden añadir adaptadores de sensor para lograr compatibilidad con más sensores (Figura 13).

Controlador de Respaldo:

PASO 1: Los kits de emergencia se pueden suspender como la luminaria. Se ha diseñado un circuito LED independiente para los kits de emergencia (Figura 14).

PASO 2: Elija una caja de conexiones impermeable adecuada y realice las conexiones de acuerdo con las normas y códigos locales.

LUMINAIRE POUR HAUTE BAIE À DEL LINÉAIRE ET CCT ET PUISSANCE SÉLECTIONNABLES
Modèles: 65-1170, 65-1171, 65-1172, 65-1173, 65-1174, 65-1175, 65-1176, 65-1177, 65-1178

FRANCAIS:
INSTRUCTIONS SUR L'INSTALLATION ET LA SÉCURITÉ

IMPORTANT: Lisez avant d'installer le luminaire. Conservez à titre de référence.

SÉCURITÉ: Risque d'incendie ou de décharge électrique

- Pour éviter dommages, chutes, décharges électriques ou incendies, ne modifiez pas la lampe ou ne remplacez pas les accessoires sans confirmation préalable du fournisseur.
- Seul un personnel autorisé et qualifié doit installer ce luminaire et il doit le faire conformément au manuel du propriétaire. Toute installation incorrecte peut occasionner pannes, décharges électriques, incendies ou autres blessures, dommages ou dangers.
- Débranchez l'alimentation avant d'installer ou d'effectuer l'entretien du luminaire.
- Ne démontez pas le luminaire sans autorisation du fournisseur.
- Ne touchez pas à l'alimentation quand le luminaire est branché.
- Le câble flexible externe de ce luminaire ne peut pas être remplacé. Si le cordon est endommagé, le luminaire doit être mis au rebut.
- Bornier non compris. L'accessoire électrique doit être installé par un électricien agréé.
- Convient pour une utilisation dans des environnements où l'accumulation de poussière non conductrice sur l'appareil peut être anticipée.

IMPORTANT: Ce produit doit être installé conformément aux codes en vigueur et par une personne qui connaît bien le produit, son fonctionnement et les dangers qui y sont associés.

SCHÉMAS DE CÂBLAGE ET INSTRUCTIONS

Rappel de sécurité: Coupez l'alimentation avant de commencer le câblage.

Connexion CA:

• Connectez le fil noir à la phase (L) • Connectez le fil blanc au neutre (N) • Connectez le fil vert à la terre

Compatibilité et Connexion du Variateur:

Consultez www.satco.com pour vérifier la compatibilité du variateur avant l'installation.

Ce produit prend en charge la gradation de 0 à 10V. Choisissez l'option de gradation appropriée selon vos besoins ou choisissez de ne pas utiliser cette fonction.

Câblage pour la Gradation: Fil violet: DIM+, Fil rose: DIM–

REMARQUE: Assurez-vous que toutes les connexions sont bien fixées et respectez les normes électriques locales.

RÉGLAGE DE LA TEMPÉRATURE DE LUMIÈRE (CCT) ET DE LA PUISSANCE

1. Retirez la fiche 3/4 située à l'arrière de la lampe à l'aide d'un tournevis (Figure 1).
2. Réglez la température de couleur et la puissance à l'aide des commutateurs, puis remettez la fiche en place et serrez-la complètement (Figure 2).

INSTALLATION

REMARQUE: Deux méthodes d'installation sont possibles : suspension par chaîne/câble ou fixation en surface. Choisissez la méthode qui vous convient le mieux.

SUSPENSION PAR CHAÎNE/CÂBLE:

ÉTAPE 1: Fixez le crochet en S de la chaîne ou du câble de sécurité à l'anneau de la lampe (Figure 3).

ÉTAPE 2: Fixez l'autre extrémité de la chaîne ou du câble de sécurité au crochet ou à la barre transversale du plafond.

ÉTAPE 3: Une fois la fixation sécurisée, choisissez une boîte de jonction étanche adaptée et effectuez les raccordements conformément aux normes et réglementations locales.

MONTAGE EN SURFACE:

ÉTAPE 1: À l'aide d'un crayon ou d'un outil pointu, marquez l'emplacement des trous au plafond ou au mur, puis percez-les (Figure 4).

ÉTAPE 2: Enfoncez les vis d'expansion dans les trous à l'aide d'un marteau (Figure 5).

ÉTAPE 3: Alignez les trous du support de montage avec les vis d'expansion (Figure 6), poussez le produit sur le côté (Figure 7), puis serrez les écrous des vis d'expansion à l'aide d'une clé.

ÉTAPE 4: Une fois le produit fixé, choisissez une boîte de jonction étanche adaptée et effectuez les raccordements conformément aux normes et réglementations locales. Après l'installation, la lampe peut être orientée jusqu'à 60° à gauche ou à droite (Figure 8).

ACCESSOIRES SUPPLÉMENTAIRES:

REMARQUE: Trois accessoires sont disponibles: cache-câble, détecteur de mouvement/capteur PIR et alimentation de secours.

Grille de protection des câbles: (Achetez la grille de protection de la taille appropriée auprès du fabricant)

ÉTAPE 1: Retirez les bouchons des trous de vis de la lampe (Figure 9).

ÉTAPE 2: Placez la grille de protection des câbles sur la lampe et fixez-la à l'aide des vis (Figure 10).

Détecteur de mouvement CC/Détecteur PIR: (Suivez les mêmes instructions d'installation pour les deux)

ÉTAPE 1: Retirez le bouchon de 1/2 pouce situé à l'avant de la lampe à l'aide d'un tournevis (Figure 11).

ÉTAPE 2: Verrouillez le détecteur CC sur sa base et utilisez la télécommande pour régler le mode de fonctionnement si nécessaire (Figure 12).

ÉTAPE 3: Différents adaptateurs de capteur peuvent être ajoutés pour assurer la compatibilité avec davantage de capteurs (Figure 13).

Alimentation de secours:

ÉTAPE 1: Les kits d'éclairage de secours peuvent être suspendus comme le luminaire. Un circuit LED séparé est prévu pour les kits d'éclairage de secours (Figure 14).

ÉTAPE 2: Choisissez une boîte de jonction étanche adaptée et effectuez les raccordements conformément aux normes et réglementations locales.