LED WATTAGE & BEAM SELECTABLE SPORTS LIGHTS

Models: 65-1420, 65-1421

SATCO® | NUVO®

INSTALLATION AND SAFETY INSTRUCTIONS

IMPORTANT: Read before installing fixture. Retain for future reference.



WARNING: Risk of Fire or Electric Shock

- **Disconnect power before installation or maintenance of fixture.**
- Only authorized, qualified personnel should install this fixture and should follow the owner's manual. Any improper installation might cause failure, electric shock, fire or other injury, damage or hazard.
- To prevent malfunction and/or electrical shock this product must be properly grounded.
- Ensure that the voltage used is the voltage within the product identification range.
- Use wires that comply with UL (or other local standards) for wiring. The voltage AC 120-277V should be wired with not less than 14 AWG, and the voltage AC200-480V should be wire with not less than 16 AWG.
- Do not install in a hazardous environment. The ambient temperature must not exceed the rated operating temperature of the product.
- Do not install the product when it rains. Avoid the danger of lightning strikes and avoid accidents.
- Please use with listed waterproof strain relief bushing when connecting the power supply cord to outlet box.
- Can not use the electric generator to test the LED lamp.

IMPORTANT: This product must be installed in accordance with the applicable installation code by a person familiar with the construction and operation of the product and the hazards involved.

SPECIFICATIONS

Model	Description	CCT	Volts	Beam Selectable
65-1420	LED SPORT LIGHT 500W/400W/300W	5000K	120-277V	30° /40° / 50° / 60°
65-1421	LED SPORT LIGHT 750W/650W/550W			

WIRING DIAGRAM

NOTE: Use the dimming +, dimming –, (DC10V) marking leads to connect to outside dimmer. **Class 1 wiring only.** Ensure a cumulative leakage current of less than 3.5mA on the control circuit. The AUX control wire with shrinkable tubing shall not be damaged (no connection).

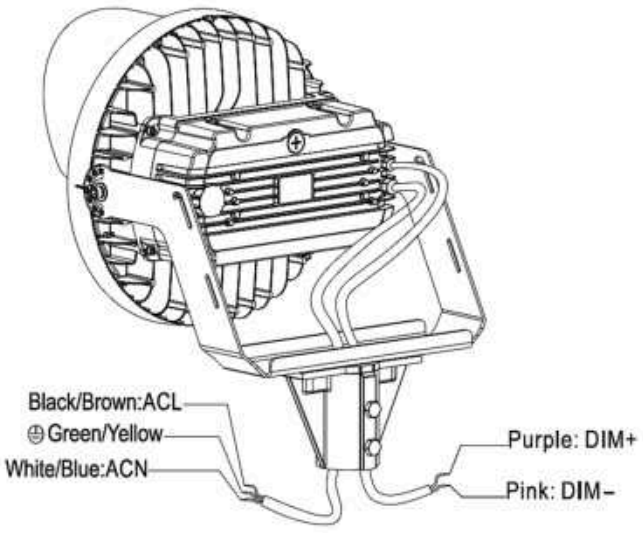

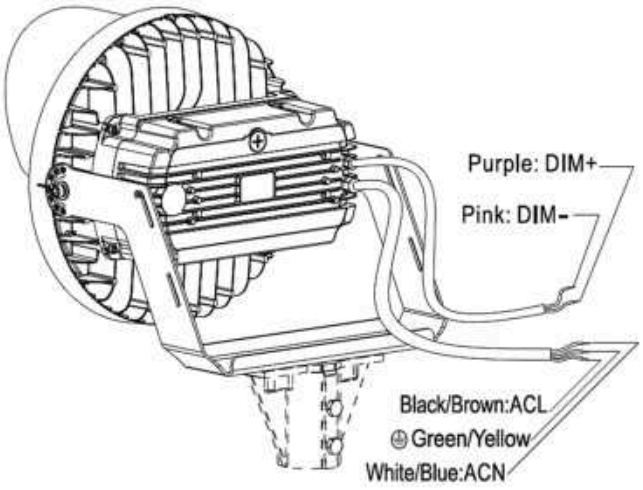

SATCO

Satco Products, Inc.
Brentwood, NY 11717

© Copyright 2026 Satco Products, Inc. 3/26 v4

Optional Brackets and Installation Instructions

There are three optional brackets for this fixture. See options below.

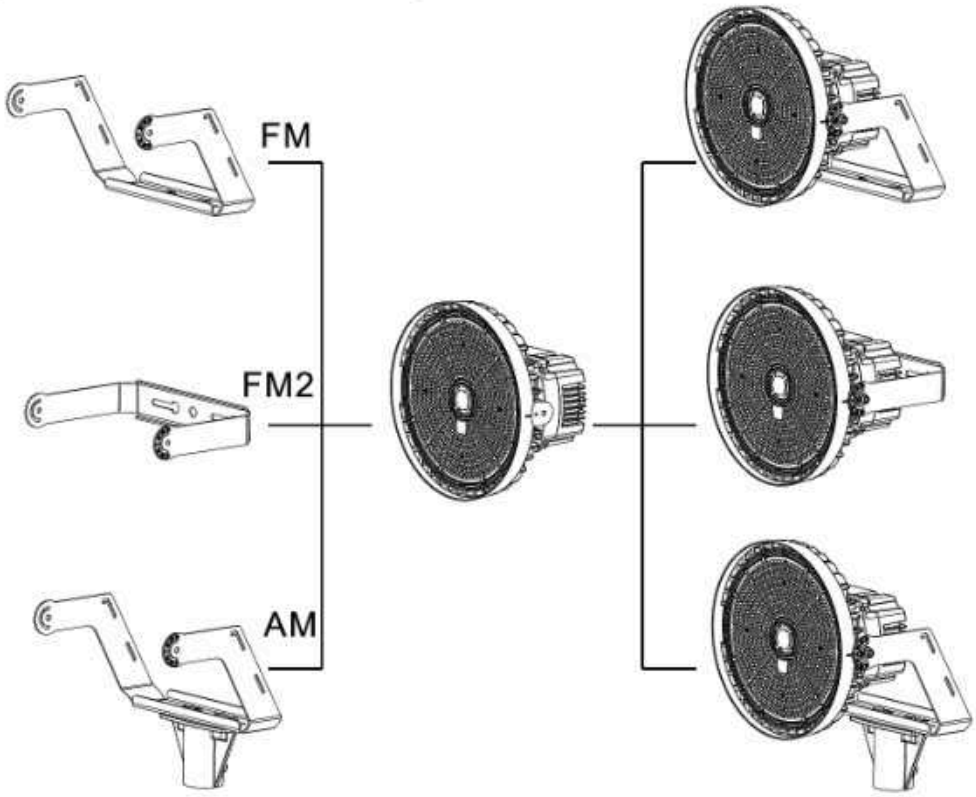

INSTALLATION: Yoke Mount (FM) / Option A

STEP 1: Mark the hole distance "S" shown in the product to be installed. (Figure 1)

STEP 2: Drill two holes of distance "S" on the mounting bar. (Figure 2)

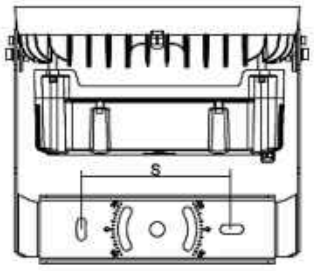

Figure 1

POWER	S
300-500W	216MM/8-1/2"
550-750W	216MM/8-1/2"

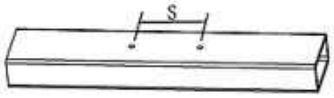

Figure 2

STEP 3: Install the luminaire on the crossbar and secure it with nuts, spring washers and flat washers. (Figure 3)

STEP 4: Use an open-end wrench and hex wrench to loosen the adjustment screw used to adjust the angle. (Figure 4)

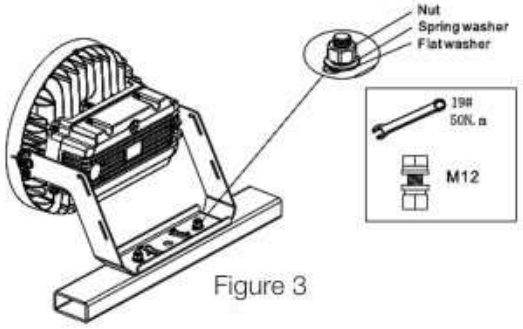

Figure 3

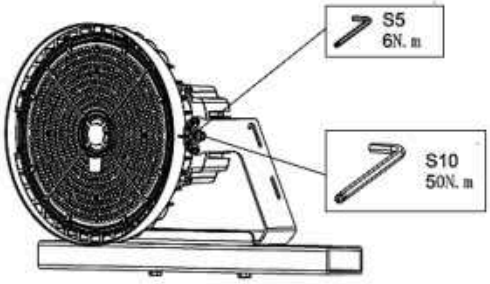

Figure 4

INSTALLATION: Yoke Mount (FM) / Option A continued

STEP 5: According to need, adjust the projection angle. (Figure 5)

STEP 6: Complete the projection angle adjustment and lock the adjustment screw.

STEP 7: Refer to wiring diagram on page 1, and make connections.

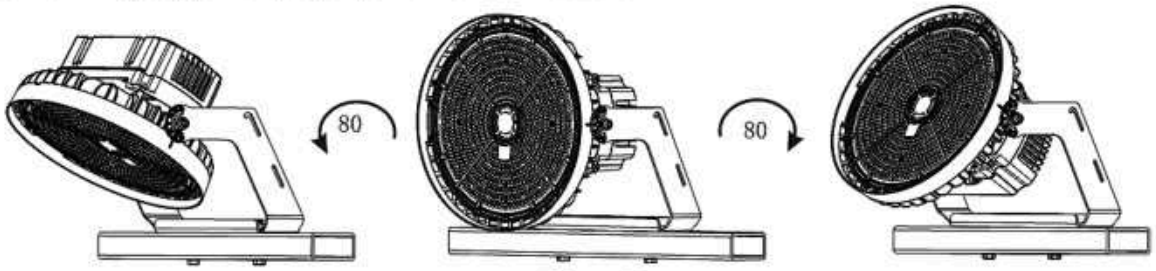

Figure 5

INSTALLATION: Yoke Mount (FM) / Option B

STEP 1: Set the up/down orientation by loosening the (2) bolts in the knuckle of the Universal Mount and turning the knuckle, then re-torque the bolts. (Figure 6)

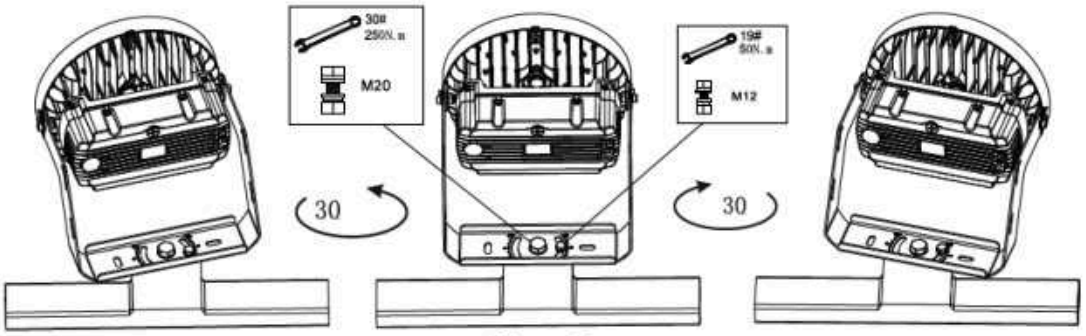

Figure 6

STEP 2: Use an open-end wrench and hex wrench to loosen the screw for adjusting the angle. (Figure 7)

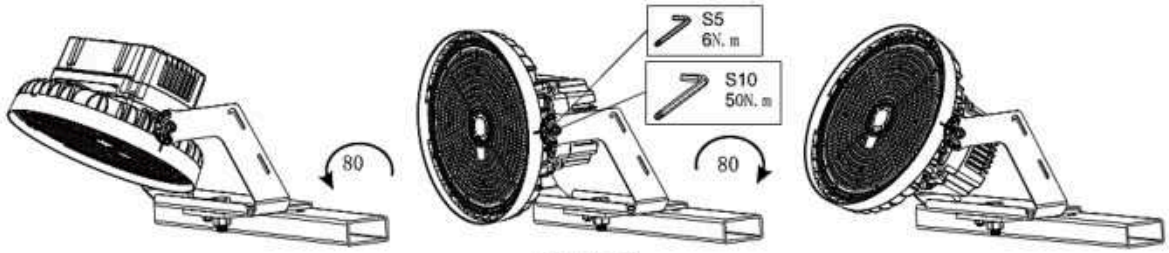

Figure 7

INSTALLATION: Surface Mount (FM2)

STEP 1: Mark with a pen or sharp tool on the mounting surface and drill. (Figure 8)

STEP 2: Fix screws into the holes, align the bracket hole with screw hole and push the fixture to one side and secure. (Figure 9)

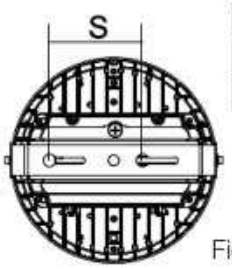

POWER	S
300-500W	190.5MM/7-1/2"
550-750W	228.6MM/8"

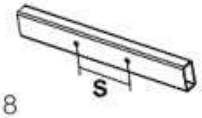

Figure 8

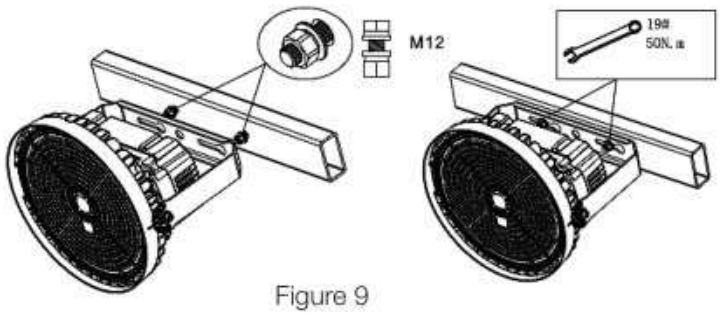

Figure 9

INSTALLATION: Surface Mount (FM2) continued

STEP 3: Refer to wiring diagram on page 1, and make connections. Loosen the brackets screws to adjust desired lamp angle, then tighten. (Figure 10)

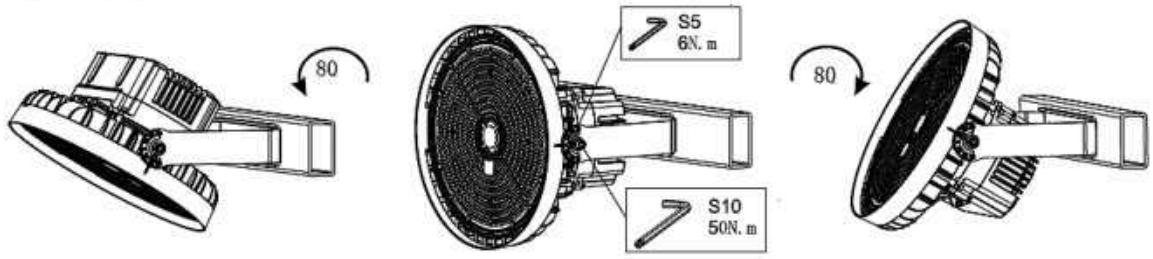

Figure 10

AM Bracket Mount

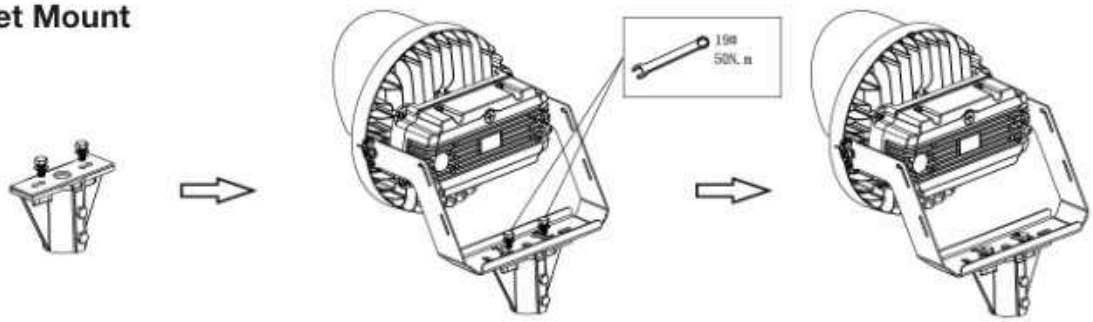

INSTALLATION: Adjustable Fitter Mount (AM) / Wiring Method Option A

STEP 1: Loosen the two bolts on AM bracket. Refer to wiring diagram on page 1, and make connections. Pull the wires into the poles. (Figure 11)

STEP 2: Place the bracket into the pole and lock the two bolts. (Figure 12)

Figure 11

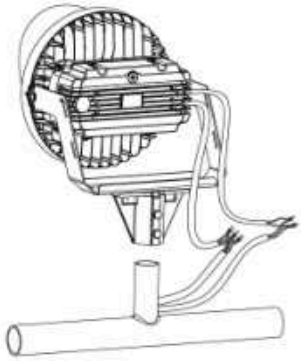

Figure 12

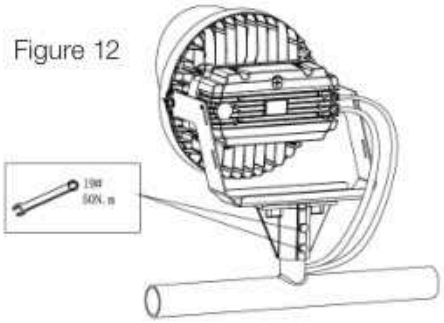

INSTALLATION: Adjustable Fitter Mount (AM) / Wiring Method Option B

STEP 1: Loosen the two bolts on AM bracket. Refer to wiring diagram on page 1, and make connections. Pull the wires into the poles. (Figure 13)

STEP 2: Place the bracket into the pole and lock the two bolts. (Figure 14)

Figure 13

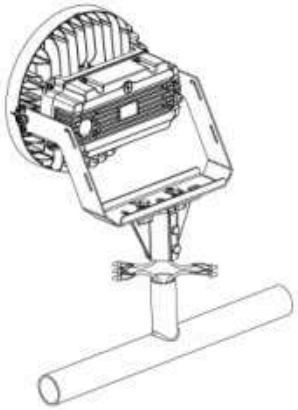

Figure 14

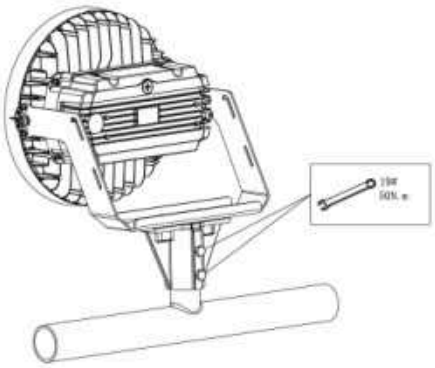

INSTALLATION: Adjustable Fitter Mount (AM) / Wiring Method Option B continued

STEP 3: Use an open-end wrench and hex wrench to loosen the screw for adjusting the angle. (Figure 15)

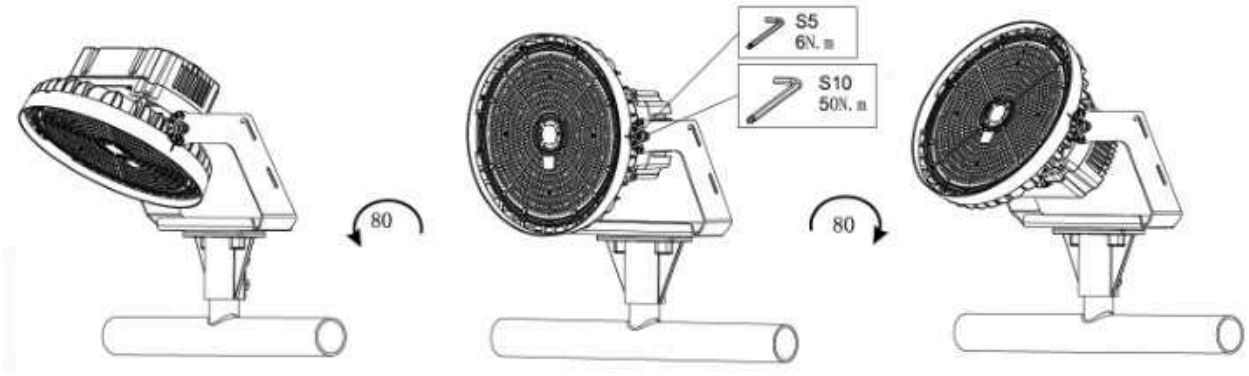

Figure 15

Visor Instructions

When the light shield function is required, fix the visor to the luminaire with a screwdriver. (Figure 16)

Figure 16

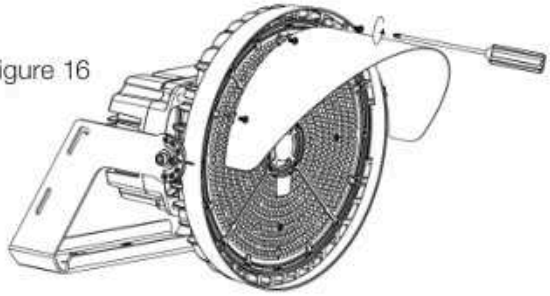

ZHAGA Device Instructions

Always turn off the power supply from main circuit breaker first. ZHAGA device socket and sealing cap are installed on the side of the fixture. To install ZHAGA device, first turn loosen and remove the sealing cap from the socket. Then, install and tighten ZHAGA device on the socket. If the ZHAGA device is not needed, remove the device and install and tighten sealing cap in the socket. (Figure 17)

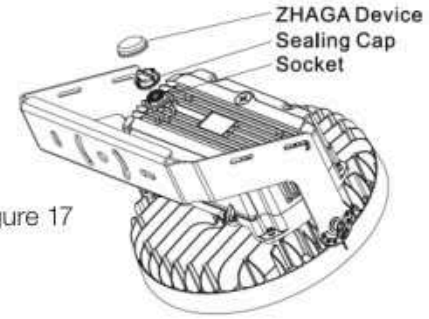

Figure 17

Beam Angle & Wattage Adjustment Instructions

To adjust the wattage functions, remove the plug and position the switch to the desired setting. (Figure 18)

NOTE: Choose your desired beam angle to either 30°, 40°, 50° or 60°. The factory setting is 40°.

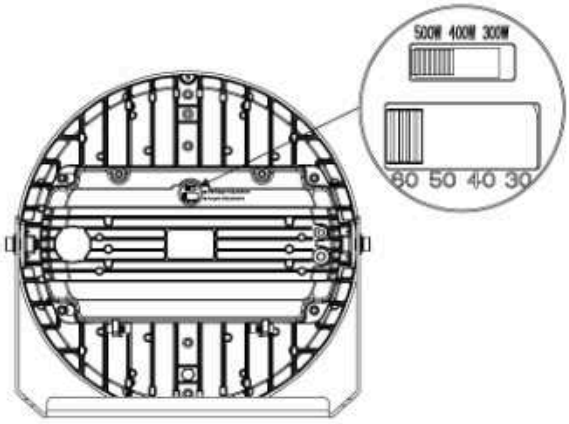

Figure 18

Louver Instructions

When the light louver function is required, fix the louver to the luminaire with a screwdriver. 8× M5 screws, recommended tightening torque: 1.5N*M. (Figure 19, Figure 20)

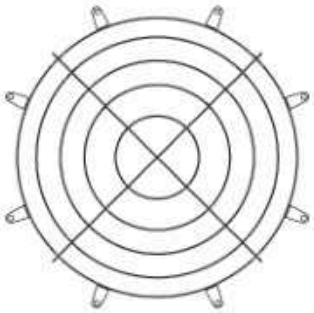

Figure 19

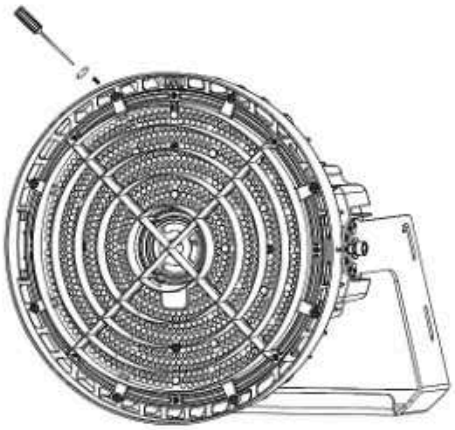

Figure 20

Laser Pointer Instructions

Install the laser pointer into the laser pointer mounting bracket, and then use tools to tighten the two M3 screws to fix the laser pointer. (Figure 21)

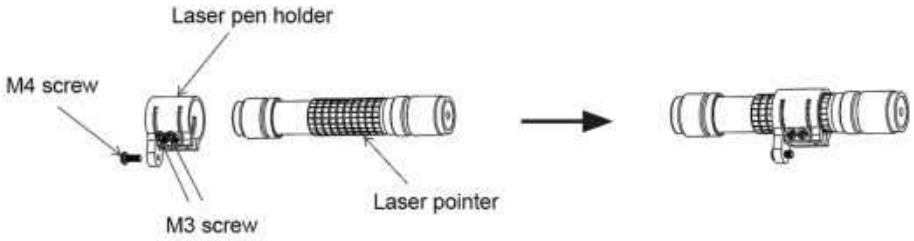

Figure 21

Install the laser pen bracket on the reserved laser pen hole of the lamp, fix the laser pen with M4 screws, and then lock the laser pen with a cross-head screwdriver to complete the installation. (Figure 22)

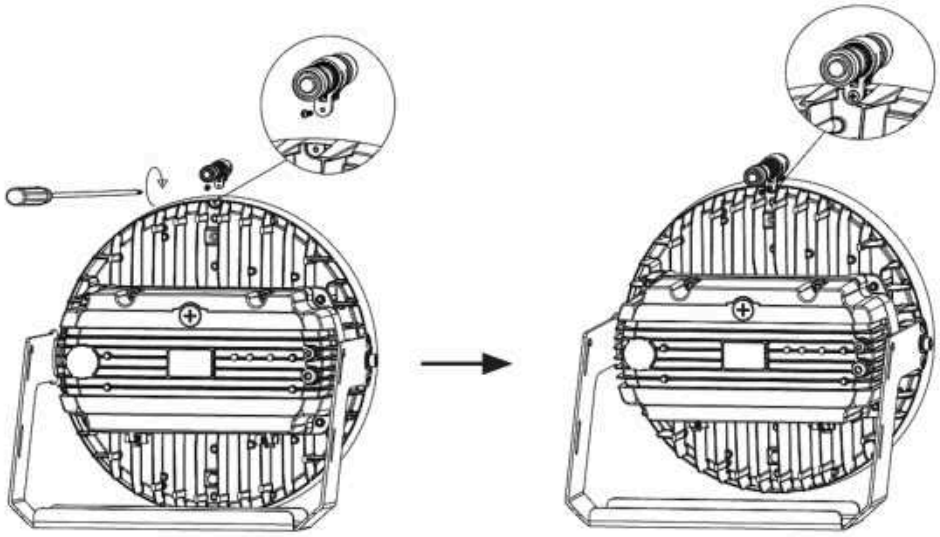

Figure 22

LUCES DEPORTIVAS SELECCIONABLES DE HAZ Y VATAJE LED
Modelos: 65-1420, 65-1421

ESPAÑOL:
INSTRUCCIONES DE INSTALACIÓN Y SEGURIDAD

IMPORTANTE: Lea esto antes de instalar el accesorio. Consérvelo para referencia futura.

ADVERTENCIA: Riesgo de Incendio o Descarga Eléctrica
- Desconecte la alimentación antes de la instalación o el mantenimiento del accesorio.
- Solo el personal autorizado y calificado debe instalar este accesorio y seguir el manual del propietario. Cualquier instalación incorrecta puede causar fallas, descargas eléctricas, incendios u otras lesiones, daños o peligros.
- Para evitar fallas y/o descargas eléctricas, este producto debe estar correctamente conectado a tierra.
- Asegúrese de que el voltaje utilizado sea el voltaje dentro del rango de identificación del producto.
- Utilice cables que cumplan con UL (u otras normas locales) para el cableado. El voltaje de CA 120-277V debe cablearse con no menos de 14 AWG, y el voltaje de AC200-480V debe cablearse con no menos de 16 AWG.
- No lo instale en un entorno peligroso. La temperatura ambiente no debe exceder la temperatura nominal de funcionamiento del producto.
- No instale el producto cuando llueva. Evite el peligro de rayos y evite accidentes.
- Utilícelo con el buje de alivio de tensión impermeable indicado al conectar el cable de alimentación a la caja de salida.
- No puede usar el generador eléctrico para probar la lámpara LED.

IMPORTANTE: Este producto debe ser instalado de acuerdo con el código de instalación aplicable por una persona familiarizada con la construcción y operación del producto y los peligros involucrados.

DIAGRAMA DE CABLEADO
NOTA: Utilice los cables de marcado de atenuación +, atenuación –, (DC10V) para conectar al atenuador exterior. **Cableado de clase 1 únicamente.** Asegúrese de que haya una corriente de fuga acumulada inferior a 3,5 mA en el circuito de control. El cable de control AUX con tubo retráctil no debe dañarse (sin conexión).

Soportes opcionales e instrucciones de instalación: Hay tres soportes opcionales para este accesorio.

INSTALACIÓN: Montaje en Yugo (FM) / Opción A
PASO 1: Marque la distancia del orificio "S" que se muestra en el producto que se instalará. (Figura 1)
PASO 2: Taladre dos orificios de distancia "S" en la barra de montaje. (Figura 2)
PASO 3: Instale la luminaria en la barra transversal y asegúrela con tuercas, arandelas de resorte y arandelas planas. (Figura 3)
PASO 4: Utilice una llave de extremo abierto y una llave hexagonal para aflojar el tornillo de ajuste utilizado para ajustar el ángulo. (Figura 4)
PASO 5: Según sea necesario, ajuste el ángulo de proyección. (Figura 5)
PASO 6: Complete el ajuste del ángulo de proyección y bloquee el tornillo de ajuste.
PASO 7: Consulte el diagrama de cableado en la página 1 y realice las conexiones.

INSTALACIÓN: Montaje en Yugo (FM) / Opción B
PASO 1: Ajuste la orientación hacia arriba/abajo aflojando los (2) pernos en el enganche del soporte universal y girando el enganche, luego vuelva a apretar los pernos. (Figura 6)
PASO 2: Utilice una llave de extremo abierto y una llave hexagonal para aflojar el tornillo para ajustar el ángulo. (Figura 7)

INSTALACIÓN: Montaje en Superficie (FM2)
PASO 1: Marque con un bolígrafo o una herramienta afilada la superficie de montaje y perfore. (Figura 8)
PASO 2: Fije los tornillos en los orificios, alinee el orificio del soporte con el orificio del tornillo y empuje el accesorio hacia un lado y asegúrelo. (Figura 9)
PASO 3: Consulte el diagrama de cableado en la página 1 y realice las conexiones. Afloje los tornillos de los soportes para ajustar el ángulo deseado de la lámpara y luego apriételos. (Figura 10)

Montaje de Soporte AM
INSTALACIÓN: Montaje del Adaptador Ajustable (AM) / Método de Cableado Opción A
PASO 1: Afloje los dos pernos del soporte AM. Consulte el diagrama de cableado en la página 1 y realice las conexiones. Tire de los cables hacia los postes. (Figura 11)
PASO 2: Coloque el soporte en el poste y bloquee los dos pernos. (Figura 12)

INSTALACIÓN: Montaje del Adaptador Ajustable (AM) / Método de Cableado Opción B
PASO 1: Afloje los dos pernos del soporte AM. Consulte el diagrama de cableado en la página 1 y realice las conexiones. Tire de los cables hacia los postes. (Figura 13)
PASO 2: Coloque el soporte en el poste y bloquee los dos pernos. (Figura 14)
PASO 3: Utilice una llave de extremo abierto y una llave hexagonal para aflojar el tornillo para ajustar el ángulo. (Figura 15)

Instrucciones para el Visor: Cuando se requiera la función de protector de luz, fije el visor a la luminaria con un destornillador. (Figura 16)

Instrucciones del Dispositivo ZHAGA: Siempre apague primero la fuente de alimentación del disyuntor principal. El zócalo del dispositivo ZHAGA y la tapa de sellado están instalados en el costado del accesorio. Para instalar el dispositivo ZHAGA, primero gire y afloje y retire la tapa de sellado del enchufe. Luego, instale y apriete el dispositivo ZHAGA en el enchufe. Si no se necesita el dispositivo ZHAGA, retírelo e instale y apriete la tapa de sellado en el enchufe. (Figura 17)

Instrucciones para Ajustar el Ángulo del haz y el Vataje: Para ajustar las funciones de vataje, retire el enchufe y coloque el interruptor en la posición deseada. (Figura 18). NOTA: Elija el ángulo de haz deseado a 30º, 40º, 50º o 60º. La configuración de fábrica es de 40º.

Instrucciones de la Rejilla: Cuando se requiera la función de rejilla de luz, fije la rejilla a la luminaria con un destornillador. 8 tornillos M5, par de apriete recomendado: 1,5 N*M. (Figura 19, Figura 20)

Instrucciones del Puntero Láser: Instale el puntero láser en el soporte de montaje del puntero láser y luego utilice herramientas para apretar los dos tornillos M3 para fijar el puntero láser. (Figura 21) Instale el soporte de la pluma láser en el orificio reservado para la pluma láser de la lámpara, fije la pluma láser con tornillos M4 y luego bloquee la pluma láser con un destornillador de cruz para completar la instalación. (Figura 22)

LAMPES DE SPORT À DEL À PUISSANCE ET À FAISCEAU SÉLECTIONNABLES
Modèles: 65-1420, 65-1421

FRANCAIS:
INSTRUCTIONS SUR L'INSTALLATION ET LA SÉCURITÉ

IMPORTANT: Lisez avant d'installer le luminaire. Conservez à titre de référence.

AVERTISSEMENT: Risque d'incendie ou de Choc Électrique
- Couper l'alimentation avant l'installation ou l'entretien du luminaire.
- Seul le personnel autorisé et qualifié doit installer ce luminaire et suivre le manuel du propriétaire. Toute installation incorrecte peut causer une défaillance, une décharge électrique, un incendie ou d'autres blessures, des dommages ou des dangers.
- Pour éviter tout dysfonctionnement et/ou choc électrique, ce produit doit être correctement mis à la terre.
- Assurez-vous que la tension utilisée est la tension comprise dans la plage d'identification du produit.
- Utiliser des fils conformes aux normes UL (ou autres normes locales) pour le câblage. La tension CA 120-277V doit être câblée avec au moins 14 AWG et la tension AC200-480V doit être câblée avec au moins 16 AWG.
- Ne pas installer dans un environnement dangereux. La température ambiante ne doit pas dépasser la température de fonctionnement nominale du produit.
- N'installez pas le produit lorsqu'il pleut. Évitez les risques de foudre et les accidents.
- Veuillez l'utiliser avec la bague de décharge de tension étanche indiquée lors du raccordement du cordon d'alimentation à la boîte de sortie.
- Ne peut pas utiliser la génératrice électrique pour tester la lampe à DEL.

IMPORTANT: Ce produit doit être installé conformément au code d'installation applicable par une personne familière avec la construction et le fonctionnement du produit et les dangers impliqués.

SCHÉMA DE CÂBLAGE
REMARQUE: utiliser les fils de marquage de gradation +, de gradation –, (DC10V) pour connecter le gradateur extérieur. **Câblage de classe 1 seulement.** Assurez-vous que le courant de fuite cumulatif est inférieur à 3,5 mA sur le circuit de commande. Le fil de commande AUX avec tube rétractable ne doit pas être endommagé (aucune connexion).

Supports en option et instructions d'installation: Il existe trois supports en option pour ce luminaire.

INSTALLATION: Montage sur Fourche (FM) / Option A
ÉTAPE 1: Marquer la distance de trou « S » indiquée dans le produit à installer. (Figure 1)
ÉTAPE 2: Percez deux trous de distance « S » sur la barre de montage. (Figure 2)
ÉTAPE 3: Installez le luminaire sur la barre transversale et fixez-le avec des écrous, des rondelles à ressort et des rondelles plates. (Figure 3)
ÉTAPE 4: Utilisez une clé plate et une clé hexagonale pour desserrer la vis de réglage utilisée pour ajuster l'angle. (Figure 4)
ÉTAPE 5: Selon les besoins, ajustez l'angle de projection. (Figure 5)
ÉTAPE 6: Effectuez le réglage de l'angle de projection et verrouillez la vis de réglage.
ÉTAPE 7: Reportez-vous au schéma de câblage à la page 1 et effectuez les connexions.

INSTALLATION: Montage sur Fourche (FM) / Option B
ÉTAPE 1: Régler l'orientation haut/bas en desserrant les (2) boulons de la jointure du support universel et en tournant la jointure, puis resserrer les boulons. (Figure 6)
ÉTAPE 2: Utilisez une clé plate et une clé hexagonale pour desserrer la vis et ajuster l'angle. (Figure 7)

INSTALLATION: Montage en Saillie (FM2)
ÉTAPE 1: Marquer la surface de montage avec un stylo ou un outil tranchant et percer. (Figure 8)
ÉTAPE 2: Fixer les vis dans les trous, aligner le trou du support avec le trou de vis et pousser le luminaire d'un côté et le fixer. (Figure 9)
ÉTAPE 3: Reportez-vous au schéma de câblage à la page 1 et effectuez les connexions. Desserrer les vis des supports pour ajuster l'angle désiré de la lampe, puis serrer. (Figure 10)

Support de Montage AM
INSTALLATION: Montage sur Plateau Réglable (AM) / Méthode de Câblage Option A
ÉTAPE 1: Desserrez les deux boulons du support AM. Reportez-vous au schéma de câblage à la page 1 et effectuez les connexions. Tirez les fils dans les poteaux. (Figure 11)
ÉTAPE 2: Placez le support dans le poteau et verrouillez les deux boulons. (Figure 12)

INSTALLATION: Montage sur Plateau Réglable (AM) / Méthode de Câblage Option B
ÉTAPE 1: Desserrez les deux boulons du support AM. Reportez-vous au schéma de câblage à la page 1 et effectuez les connexions. Tirez les fils dans les poteaux. (Figure 13)
ÉTAPE 2: Placez le support dans le poteau et verrouillez les deux boulons. (Figure 14)
ÉTAPE 3: Utilisez une clé plate et une clé hexagonale pour desserrer la vis et ajuster l'angle. (Figure 15)

Instructions pour la Visière: Lorsque la fonction de protection contre la lumière est requise, fixez la visière au luminaire à l'aide d'un tournevis. (Figure 16)

Instructions pour l'Appareil ZHAGA: Toujours couper l'alimentation du disjoncteur principal en premier. La douille du dispositif ZHAGA et le capuchon d'étanchéité sont installés sur le côté du luminaire. Pour installer le dispositif ZHAGA, desserrez d'abord le capuchon d'étanchéité et retirez-le de la douille. Ensuite, installez et serrez le dispositif ZHAGA sur la douille. Si le dispositif ZHAGA n'est pas nécessaire, retirez le dispositif et installez et serrez le capuchon d'étanchéité dans la douille. (Figure 17)

Instructions de Réglage de l'Angle et de la Puissance du Faisceau: Pour régler les fonctions de puissance, retirez la fiche et positionnez l'interrupteur au réglage désiré. (Figure 18). REMARQUE: choisir l'angle de faisceau désiré à 30°, 40°, 50° ou 60°. Le réglage en usine est de 40°.

Instructions pour la Persienne: Lorsque la fonction de persienne de lumière est requise, fixez la persienne au luminaire à l'aide d'un tournevis. Vis M5 8x, couple de serrage recommandé: 1,5N*M. (Figure 19, Figure 20)

Instructions pour le Pointeur Laser: Installez le pointeur laser dans le support de montage du pointeur laser, puis utilisez des outils pour serrer les deux vis M3 pour fixer le pointeur laser. (Figure 21) Installez le support du stylo laser sur le trou réservé du stylo laser de la lampe, fixez le stylo laser avec des vis M4, puis verrouillez le stylo laser avec un tournevis à pointe transversale pour terminer l'installation. (Figure 22)