LED AREA LIGHT
BEAM & FIELD SELECTABLE

Models: 65-1525, 65-1526, 65-1527, 65-1528

SATCO | NUVO

INSTALLATION AND SAFETY INSTRUCTIONS

IMPORTANT: Read before installing fixture. Retain for future reference.

WARNING: Risk of Fire or Electric Shock



- To avoid damage, falling, electric shock or fire, do not modify the lamp or replace accessories without confirming with the supplier first.
- Only authorized, qualified personnel should install this fixture and should follow the owner's manual. Any improper installation might cause failure, electric shock, fire or other injury, damage or hazard.
- Disconnect power before installation or any maintenance of the fixture.
- Do not dismantle the fixture without the supplier's authorization.
- Do not touch the power supply when the fixture is operating.
- For use in environments where an accumulation of non-conductive dust on the fixture may be expected.

IMPORTANT: This product must be installed in accordance with the applicable installation code by a person familiar with the construction and operation of the product and the hazards involved.

SPECIFICATIONS

Item #	Finish	Watts	CCT	Volts	CRI	Operating Temperature
65-1525	Bronze	80W/100W/120W	3000K/4000K/5000K	120-277V	80	–40°C (–40°F) to +50°C (+122°F)
65-1526		200W/240W/300W				
65-1527		80W/100W/120W		277-480V		
65-1528		200W/240W/300W				

WIRING DIAGRAM & INSTRUCTIONS

3 dimming functions are available:

1. Constant current can be achieved by 0-10VDC dimming
2. PWM signal dimming
3. Variation of resistance unit dimming

Please choose the appropriate dimming according to your needs. You can also choose not to use this function.
NOTE: The product can't be connected to a dimming device when it is equipped with Motion Sensor.

Wiring Diagram

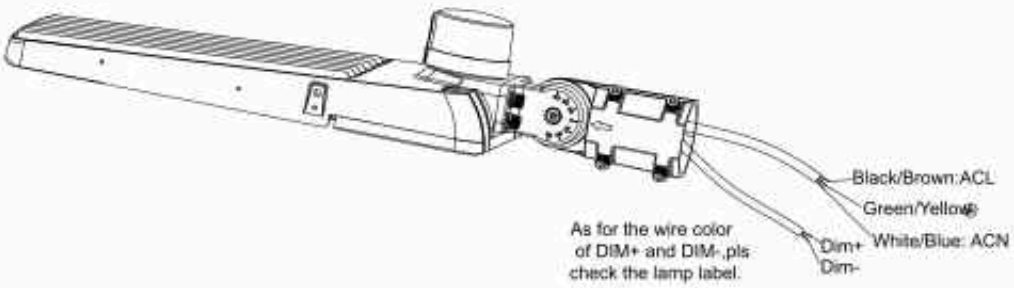

SATCO
Satco Products, Inc.
Brentwood, NY 11717

© Copyright 2025 Satco Products, Inc. 10/25 v6

OPTIONAL BRACKETS AND INSTALLATION INSTRUCTIONS:

There are 10 optional brackets for this fixture. The following are area light fixtures with different brackets.

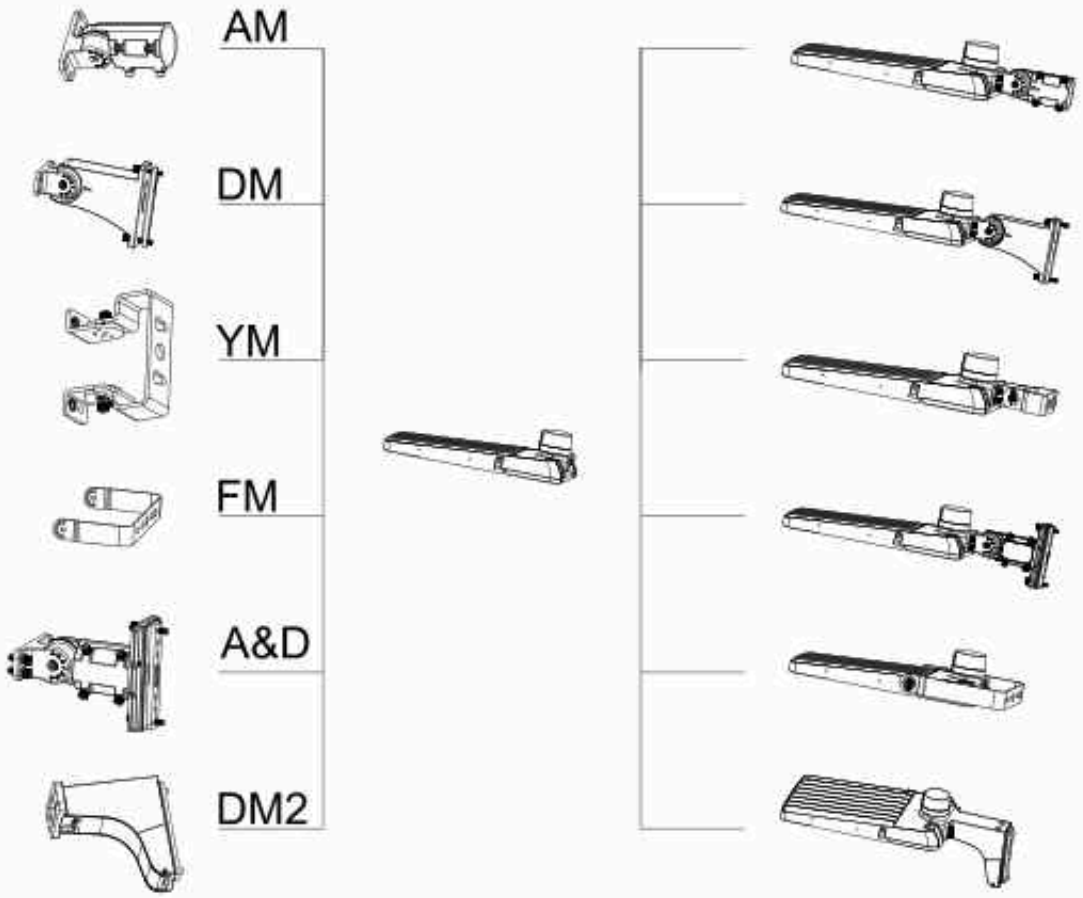

1. ADJUSTABLE FITTER MOUNTING (AM)

STEP 1: Remove the bracket mounting screws on the fixture and pass the wires through the bracket; (Figure 1).

STEP 2: Install the bracket on the fixture; (Figure 2).

Figure 1

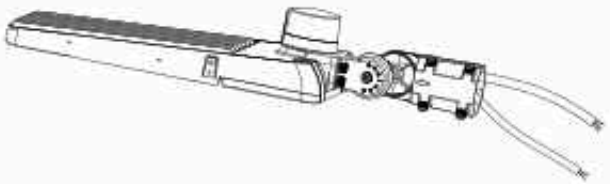

Figure 2



2. DIRECT MOUNTING (DM)

STEP 1: Remove the bracket mounting screws on the fixture. Open the side lid of bracket and pass the wires through the bracket; (Figure 3).

STEP 2: Install the bracket on the fixture, then cover the side lid and tighten; (Figure 4).

Figure 3

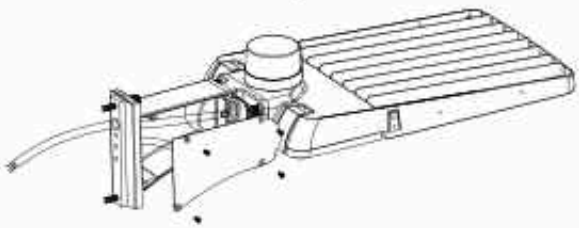

Figure 4

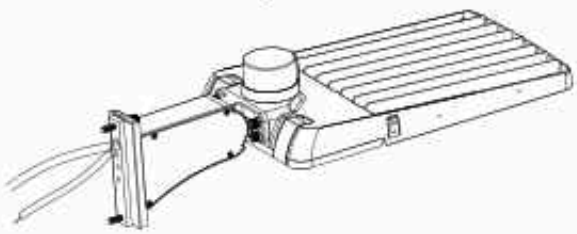

3. YOKE MOUNTING (YM)

STEP 1: Remove the bracket mounting screws on the fixture and pass the wires through the bracket; (Figure 5).
STEP 2: Install the bracket on the fixture; (Figure 6).

Figure 5

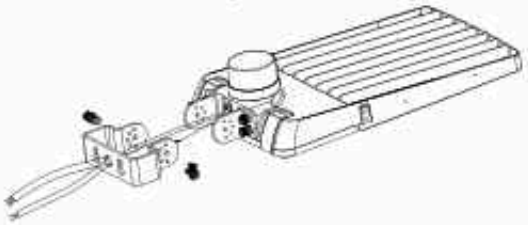

Figure 6

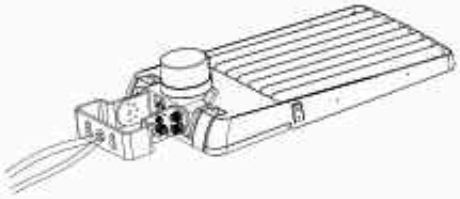

4. FLOOD MOUNTING (FM)

STEP 1: First install two big screws; (Figure 7).

Figure 7

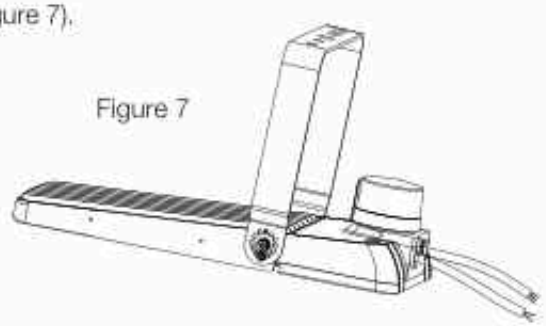

5. DIRECT MOUNTING (DM2)

STEP 1: Remove the bracket mounting screws on the fixture and pass the wires through the bracket; (Figure 8).
STEP 2: Install the bracket on the fixture; (Figure 9).

Figure 8

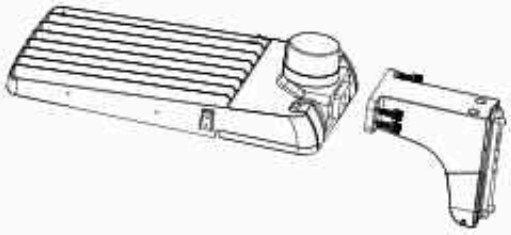

Figure 9

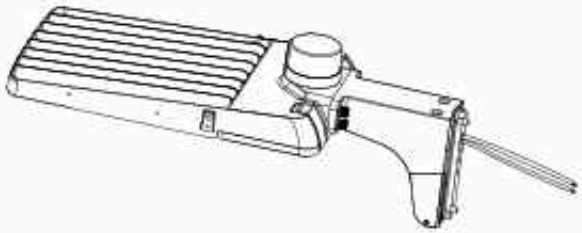

6. ADJUSTABLE FITTER MOUNTING & DIRECT MOUNTING (A&D)

STEP 1: Remove the bracket mounting screws on the fixture. Open the side lid of bracket and run the wires through the bracket; (Figure 10).
STEP 2: Install the bracket on the fixture, then cover the side lid and tighten; (Figure 11).

Figure 10



Figure 11

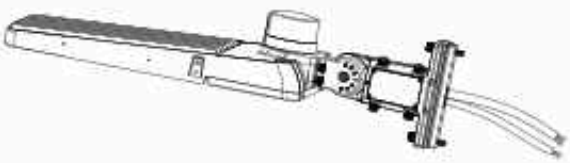

INSTALLATION OF LED LIGHT:

1. ADJUSTABLE FITTER MOUNTING (AM)

STEP 1: Connect the wire correctly and put the wires into pole. Then fasten the locking bolts between slip fitter and the pole; (Figure 12).

STEP 2: Loosen the fixing bolts and adjusting bolts, align the fixture to required angle. Tighten adjusting bolt and fixing bolts after the angle is confirmed; (Figure 13). NOTE: Adjustable angle is 0~ +/–90°; (Figure 12).

Figure 12

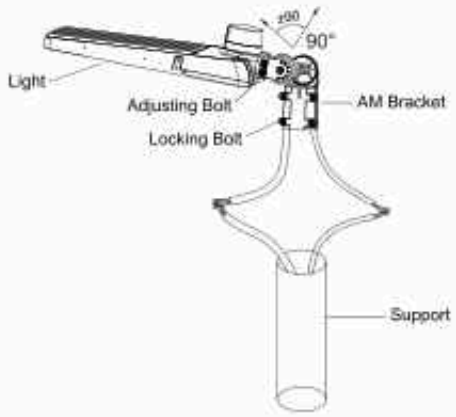

Figure 13

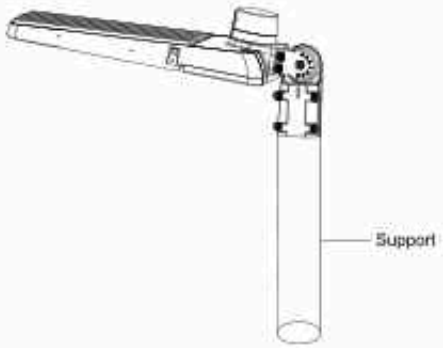

2. DIRECT MOUNTING (DM)

STEP 1: Fix the DM bracket to the square pole with bolt, open the side lid of DM bracket, pull the wire into junction box, and connect the wires correctly; (Figure 14).

STEP 2: Put the connected wires into the junction box, then cover the junction box; (Figure 15).

NOTE: Adjustable angle range is 0-35°; (Figure 14).

Same as round pole installation, please remember to use the adapting plate for round pole installation; (Figure 16).

Figure 14

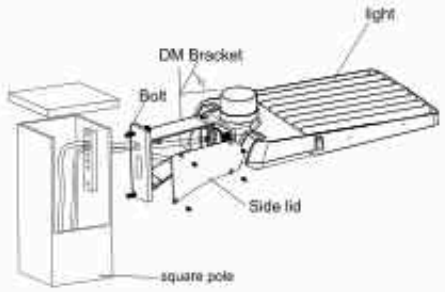

Figure 15

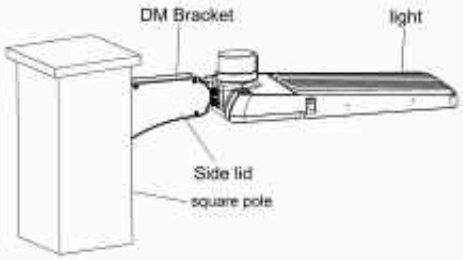

Figure 16

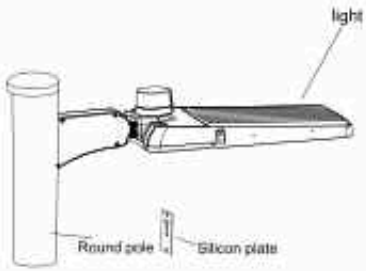

3. YOKE MOUNTING (YM)

STEP 1: Drill holes on the wall as shown in; (Figure 17).

STEP 2: Knock the expansion bolts into the wall; (Figure 18).

STEP 3: Connect the fixture to the bracket and tighten the screws; connect the wires properly and put them into junction box: (Figure 19) NOTE: Adjustable angle is 0~+/–90° (Figure 19).

Figure 17

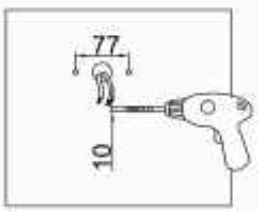

Figure 18

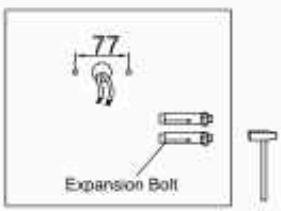

Figure 19

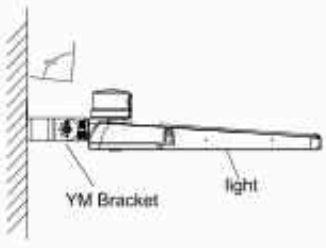

4. FLOOD MOUNTING (FM)

Install the mount to the fixture, tighten the mount and install the screws. Connect the fixture to the bracket and tighten the screws; connect the wires properly and put them into junction box; (Figure 20).

Figure 20

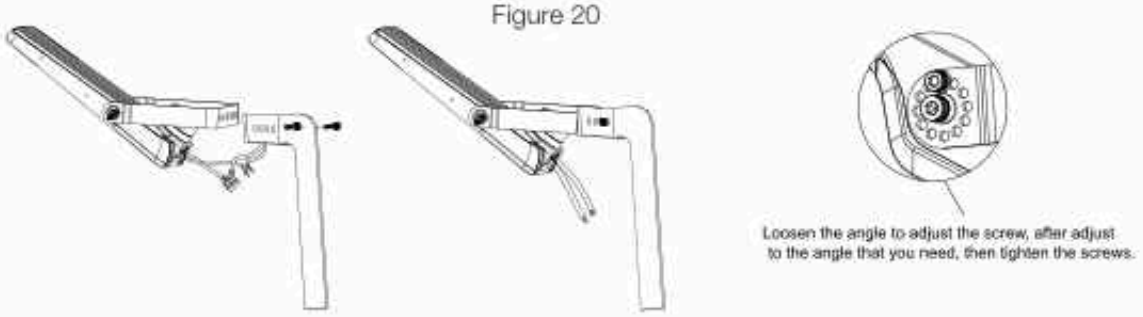

5. ADJUSTABLE FITTER MOUNTING & DIRECT MOUNTING (A&D)

5.1 ADJUSTABLE FITTER MOUNTING

STEP 1: Remove the spare parts from A&D bracket; (Figure 21).

STEP 2: Loosen the four bolts on A&D bracket, connect the wires correctly, and pull the wires into the pole; (Figure 22).

STEP 3: Place the bracket into the pole and lock the four bolts; (Figure 22).

NOTE: Adjustable angle range is 0~+/–90° (Figure 22).

Figure 21

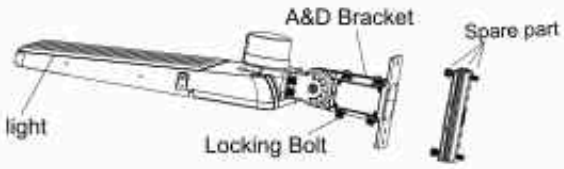

Figure 22

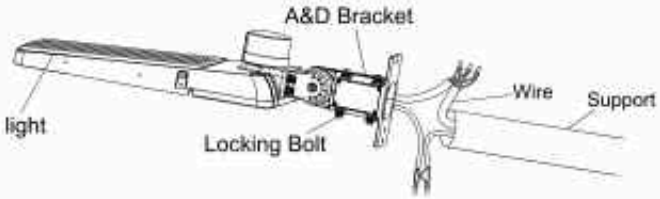

5.2 DIRECT MOUNTING

STEP 1: Remove the four bolts from A&D bracket, remove the four rubber plugs from installation bar. Put the four rubber plugs in the place where the four bolts were previously placed on the bracket for waterproof purposes; (Figure 23).

STEP 2: Fix the A&D bracket to the square pole with bolt, open the cover of A&D bracket junction box, pull the wires into bracket junction box, connect the wires properly and cover the junction box; (Figure 24).

NOTE: Adjustable angle range is 0~+/–90° (Figure 25).

Same as round pole installation, please remember to use the adapting plate for round pole installation; (Figure 25).

Figure 23

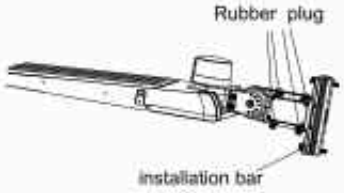

Figure 24

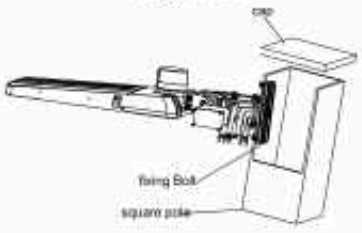

Figure 25

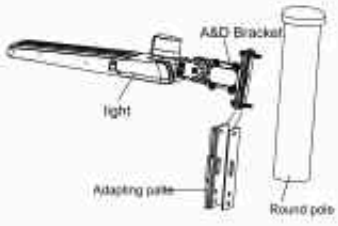

6. MOUNTING BRACKET INSTALLATION (DM2)

STEP 1: The base has hole patterns that are compatible with most existing pole drill holes. If necessary, drill new holes in pole. Feed supply wires from inside the pole through the mounting bracket base; (Figure 26).

STEP 2: Fix DM2 bracket to square pole with bolt. Put the connected wire into Pole. Same as round pole installation, please remember to use the adapting plate for round pole installation; (Figures 26–30).

Figure 26



Figure 27

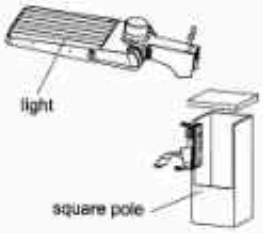

Figure 28



Figure 29

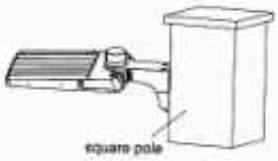

Figure 30

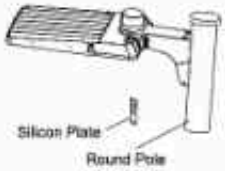

7. CUTOFF SHIELD

STEP 1: Align the visor to the face of the fixture. Note that the visor cannot be installed on the sides. It can only be installed on the front or back (Figures 31 and 32).

STEP 2: Secure the visor using the 4 screws provided in the package with the visor (Figures 33 and 34).

Figure 31

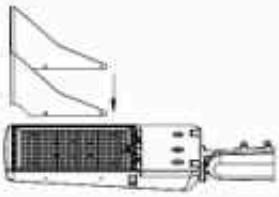

Figure 32

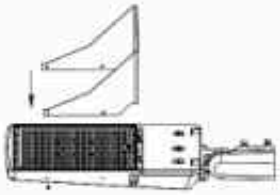

Figure 33

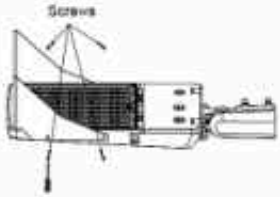

Figure 34

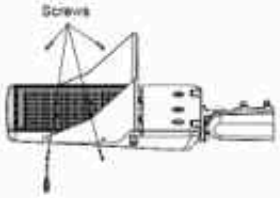

8. WALL MOUNT BRACKET

STEP 1: Drill holes on sturdy surface as shown in Figure 35.

STEP 2: Knock Expansion Bolts (provided) into drilled holes as shown in Figure 36 and loosen nuts.

STEP 3: Feed supply wires through surface mounting (Figure 37).

STEP 4: Secure Wall Mount Kit to Fixture with (2) Screws (provided) as shown in Figure 32.

STEP 5: Wire the Fixture leads to supply wires using UL listed wire connectors according to NEC and local codes (Figure 38). Push all wires into Wall Mount Kit.

STEP 6: Mount the Fixture and Wall Mount Kit on the Expansion Bolts and secure with nuts as shown in Figure 39.

STEP 7: For Conduit entry, remove Conduit cap as shown in Figure 37, feed supply wires through Conduit opening. Wire the Fixture leads to supply wires using UL listed wire connectors. Push all wires into the Wall Mount Kit and follow mounting instructions above.

Figure 35

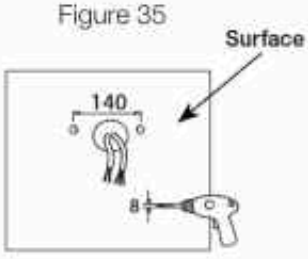

Figure 36

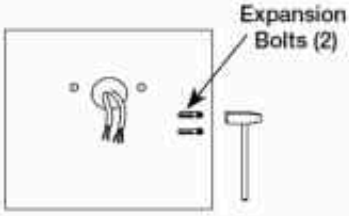

Figure 37

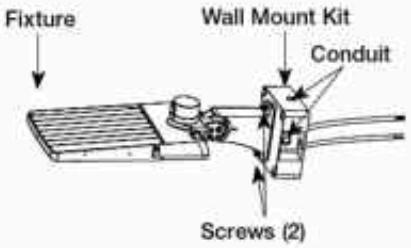

Figure 38

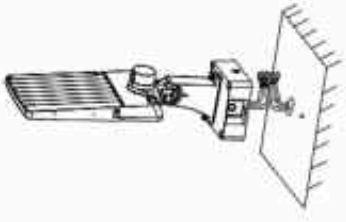

Figure 39

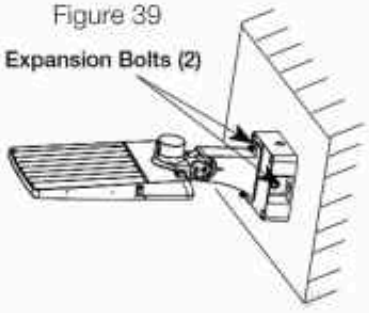

INSTRUCTIONS FOR PHOTOCELL

When the photocell function is required, photocell should be installed on the back of the light; When it's not required, shorting cap should be installed on the back of the light. Standard wiring: (Figure 40) L = live wire: Black/Brown; N = neutral wire: White/Blue; Ground wire: Green/Yellow-green.

Figure 40

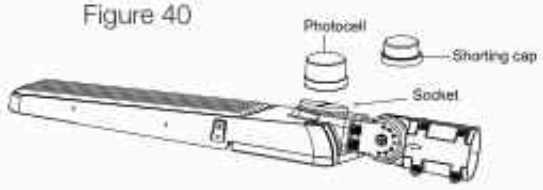

Figure 41

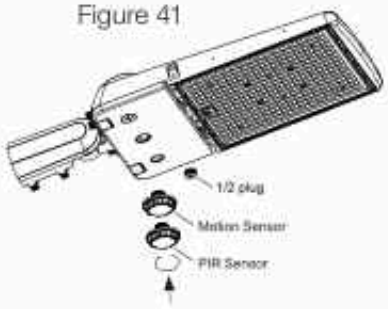

INSTRUCTIONS FOR MOTION SENSOR OR PIR SENSOR (Figure 41)

1. Unscrew the 1/2 plug.
2. For products with motion sensor or PIR sensor function, the induction module should be installed on the socket.

SPECIAL FUNCTIONS (Optional)

CCT & WATTAGE ADJUSTMENT (Figure 42)

1. Unscrew the 3/4 plug.
2. Adjust the integrated switch for CCT and Wattage to get the desired CCT and Wattage according to the label on the fixture.
3. Install and tighten the 3/4 plug.

Figure 42

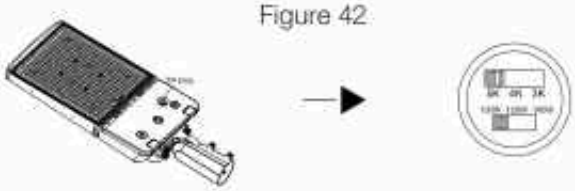

BEAM ANGLE ADJUSTMENT (Figure 43)

1. Unscrew the 3/4 plug.
2. Adjust the beam angle adjustable switch to get the desired beam angle.
3. Install and tighten the 3/4 plug.

Figure 43



ESPAÑOL:
INSTRUCCIONES DE INSTALACIÓN Y SEGURIDAD

LUZ DE ÁREA LED HAZ Y CAMPO SELECCIONABLES
Modelos: 65-1525, 65-1526, 65-1527, 65-1528

IMPORTANTE: Lea esto antes de instalar el accesorio. Consérvelo para referencia futura.

SEGURIDAD: Riesgo de incendio y descarga eléctrica

- Para evitar daños, caídas, choques eléctricos o incendios, no modifique la lámpara ni reemplace accesorios sin la confirmación previa del proveedor.
- Solo personal autorizado y calificado debe instalar esta luminaria y debe seguir el manual de propietario. Cualquier instalación inadecuada puede resultar en fallas, choques eléctricos, incendios u otros peligros, daños o lesiones.
- Desconecte la alimentación antes de la instalación o de cualquier mantenimiento a la luminaria.
- No desmantele la luminaria sin la autorización del proveedor.
- No toque la fuente de alimentación mientras la luminaria esté funcionando.
- Para uso en entornos donde puede esperarse una acumulación de polvo no conductor en la luminaria.

IMPORTANTE: Este producto debe instalarse de acuerdo con el código de instalación aplicable, y debe hacerlo una persona que conozca la construcción y el funcionamiento del producto, así como los riesgos implicados.

DIAGRAMA DE CABLEADO E INSTRUCCIONES

Existen 3 funciones de atenuación disponibles:

1. La corriente constante se puede lograr mediante una atenuación de 0-10 VCC
2. Atenuación de la señal PWM
3. Variación de la atenuación de la unidad de resistencia

Elija la atenuación adecuada según sus necesidades. También puede optar por no utilizar esta función.
NOTA: El producto no se puede conectar a un dispositivo de atenuación cuando está equipado con sensor de movimiento.

SOPORTES OPCIONALES E INSTRUCCIONES DE INSTALACIÓN:

Existen 10 soportes opcionales para este dispositivo. A continuación se muestran luminarias de área con distintos soportes.

1. MONTAJE CON SOPORTE AJUSTABLE (ADJUSTABLE FITTER MOUNTING, AM)

PASO 1: Retire los tornillos de montaje del soporte del dispositivo y pase los cables a través del soporte; (Figura 1).
PASO 2: Instale el soporte en el dispositivo; (Figura 2).

2. MONTAJE DIRECTO (DIRECT MOUNTING, DM)

PASO 1: Retire los tornillos de montaje del soporte del dispositivo. abra la tapa lateral del soporte y pase los cables a través del soporte; (Figura 3).
PASO 2: Instale el soporte en el dispositivo, luego cubra la tapa lateral y ajuste; (Figura 4).

3. MONTAJE DE LA UNIÓN (YOKE MOUNTING, YM)

PASO 1: Retire los tornillos de montaje del soporte del dispositivo y pase los cables a través del soporte; (Figura 5).
PASO 2: Instale el soporte en el dispositivo; (Figura 6).

4. MONTAJE DE REFLECTOR (FLOOD MOUNTING, FM)

PASO 1: Primero instale dos tornillos grandes; (Figura 7).

5. MONTAJE DIRECTO (DIRECT MOUNTING, DM2)

PASO 1: Retire los tornillos de montaje del soporte del dispositivo y pase los cables a través del soporte; (Figura 8).
PASO 2: Instale el soporte en el dispositivo; (Figura 9).

6. MONTAJE CON SOPORTE AJUSTABLE Y MONTAJE DIRECTO (ADJUSTABLE FITTER MOUNTING & DIRECT MOUNTING, A&D)

PASO 1: Retire los tornillos de montaje del soporte del dispositivo. Abra la tapa lateral del soporte y pase los cables a través del soporte; (Figura 10).
PASO 2: Instale el soporte en el dispositivo, luego cubra la tapa lateral y ajuste; (Figura 11).

INSTALACIÓN DE LA LUZ LED:

1. MONTAJE CON SOPORTE AJUSTABLE (ADJUSTABLE FITTER MOUNTING, AM)

PASO 1: Conecte el cable correctamente y coloque los cables en el poste. A continuación, ajuste los pernos de bloqueo entre el adaptador deslizante y el poste; (Figura 12).
PASO 2: Afloje los pernos de fijación y los pernos de ajuste, alinee el dispositivo al ángulo requerido. Apriete el perno de ajuste y los pernos de fijación después de confirmar el ángulo; (Figura 13). NOTA: el ángulo ajustable es de 0 a +/–90°; (Figura 12).

2. MONTAJE DIRECTO (DIRECT MOUNTING, DM)

PASO 1: Fije el soporte DM al poste cuadrado con un perno, abra la tapa lateral del soporte DM, tire del cable en la caja de conexiones y conecte los cables correctamente; (Figura 14).
PASO 2: Coloque los cables conectados en la caja de conexiones, luego cubra la caja de conexiones; (Figura 15).
NOTA: El rango de ángulo ajustable es de 0 a 35º; (Figura 14). Igual que la instalación en postes redondos, recuerde usar la placa de adaptación para la instalación en postes redondos; (Figura 16).

3. MONTAJE DE LA UNIÓN (YOKE MOUNTING, YM)

PASO 1: Taladre orificios en la pared como se muestra en; (Figura 17).
PASO 2: Inserte los pernos de expansión en la pared (Figura 18).
PASO 3: Conecte la luminaria al soporte y apriete los tornillos; conecte los cables correctamente y colóquelos en la caja de conexiones: (Figura 19) NOTA: el ángulo ajustable es de 0 a +/–90° (Figura 19).

4. MONTAJE DE REFLECTOR (FLOOD MOUNTING, FM)

Instale el montaje a la luminaria, apriete el montaje y coloque los tornillos. Conecte la luminaria al soporte y apriete los tornillos; conecte los cables correctamente y colóquelos en la caja de conexiones; (Figura 20).

ESPAÑOL:
INSTRUCCIONES DE INSTALACIÓN Y SEGURIDAD

5. MONTAJE CON SOPORTE AJUSTABLE Y MONTAJE DIRECTO (ADJUSTABLE FITTER MOUNTING & DIRECT MOUNTING, A&D)

5.1 MONTAJE CON SOPORTE AJUSTABLE

PASO 1: Retire las piezas de repuesto del soporte A&D; (Figura 21).
PASO 2: Afloje los cuatro pernos del soporte A&D, conecte los cables correctamente y tire de los cables desde el interior del poste; (Figura 22).
PASO 3: Coloque el soporte en el poste y bloquee los cuatro pernos; (Figura 22).
NOTA: El rango de ángulo ajustable es de 0 a +/–90° (Figura 22).

5.2 MONTAJE DIRECTO

PASO 1: Retire los cuatro pernos del soporte A&D, retire los cuatro tapones de goma de la barra de instalación. Coloque los cuatro tapones de goma en el lugar donde se colocaron previamente los cuatro pernos en el soporte para lograr la estanqueidad; (Figura 23).
PASO 2: Fije el soporte A&D al poste cuadrado con un perno, abra la cubierta de la caja de conexiones del soporte de A&D, tire de los cables en la caja de conexiones del soporte, conecte los cables correctamente y cubra la caja de conexiones; (Figura 24).
NOTA: El rango de ángulo ajustable es de 0 a +/–90° (Figura 25). Igual que la instalación en postes redondos, recuerde usar la placa de adaptación para la instalación en postes redondos; (Figura 25).

6. INSTALACIÓN DEL SOPORTE DE MONTAJE (DM2)

PASO 1: La base tiene patrones de orificios que son compatibles con la mayoría de los orificios de perforación existentes en los postes. En caso de ser necesario, taladre nuevos orificios en el poste. Pase los cables de suministro desde el interior del poste a través de la base del soporte de montaje; (Figura 26).
PASO 2: Fije el soporte DM2 al poste cuadrado con un perno. Coloque el cable conectado al poste. Igual que la instalación en postes redondos, recuerde usar la placa de adaptación para la instalación en postes redondos; (Figuras 26-30).

7. PROTECTOR DE CORTE

PASO 1: Alinee la visera con la parte frontal de la luminaria. Tenga en cuenta que la visera no se puede instalar en los laterales. Solo se puede instalar en la parte frontal o trasera (Figuras 31 y 32).
PASO 2: Fije la visera con los 4 tornillos incluidos en el paquete (Figuras 33 y 34).

8. SOPORTE DE MONTAJE EN PARED

PASO 1: Perfore los orificios en una superficie resistente, como se muestra en la Figura 35.
PASO 2: Introduzca los pernos de expansión (incluidos) en los orificios, como se muestra en la Figura 36, y afloje las tuercas.
PASO 3: Introduzca los cables de alimentación a través del soporte de montaje en superficie (Figura 37).
PASO 4: Fije el kit de montaje en pared a la luminaria con (2) tornillos (incluidos), como se muestra en la Figura 37.
PASO 5: Conecte los cables de la luminaria a los cables de alimentación utilizando conectores de cable con certificación UL, de acuerdo con el NEC y los códigos locales (Figura 38). Introduzca todos los cables en el kit de montaje en pared.
PASO 6: Monte la luminaria y el kit de montaje en pared en los pernos de expansión y fíjelos con tuercas, como se muestra en la Figura 39.
PASO 7: Para la entrada del conducto, retire la tapa del conducto, como se muestra en la Figura 37, e introduzca los cables de alimentación a través de la abertura del conducto. Conecte los cables de la luminaria a los cables de alimentación mediante conectores homologados por UL. Introduzca todos los cables en el kit de montaje en pared y siga las instrucciones de montaje anteriores.

INSTRUCCIONES PARA FOTOCÉLULA

Cuando se requiere la función de fotocélula, la fotocélula debe instalarse en la parte posterior de la luz; cuando no se requiere, se debe instalar un tapón de cortocircuito en la parte posterior de la luz. Cableado estándar; (Figura 40) L/cable energizado: Negro\Marrón; N/cable neutro: Blanco\Azul; cable de conexión a tierra: Verde\Amarillo-verde.

INSTRUCCIONES PARA EL SENSOR DE MOVIMIENTO O SENSOR PIR (Figura 41)

1. Desenrosque el tapón de 1/2 pulgadas.
2. Para productos con sensor de movimiento o función de sensor PIR, el módulo de inducción debe instalarse en el enchufe.

FUNCIONES ESPECIALES (Opcional)

AJUSTE DE CCT Y POTENCIA (Figura 42)

1. Desenrosque el tapón de 3/4 pulgadas.
2. Ajuste el interruptor integrado para CCT y potencia para obtener el CCT y potencia deseados según la etiqueta de la luminaria.
3. Instale y apriete el tapón de 3/4 pulgadas.

AJUSTE DE ÁNGULO DEL HAZ (Figura 43)

1. Desenrosque el tapón de 3/4 pulgadas.
2. Ajuste el interruptor de ángulo de haz para obtener el ángulo de haz deseado.
3. Instale y apriete el tapón de 3/4 pulgadas.

FAISCEAU LUMINEUX DE ZONE LED ET CHAMP SÉLECTIONNABLES

FRANCAIS:

INSTRUCTIONS SUR L'INSTALLATION ET LA SÉCURITÉ

Modèles: 65-1525, 65-1526, 65-1527, 65-1528

IMPORTANT: Lisez avant d'installer le luminaire. Conservez à titre de référence.

SÉCURITÉ: Risque d'incendie ou de décharge électrique

- Pour éviter dommages, chutes, décharges électriques ou incendies, ne modifiez pas la lampe ou ne remplacez pas les accessoires sans confirmation préalable du fournisseur.
- Seul un personnel autorisé et qualifié doit installer ce luminaire et il doit le faire conformément au manuel du propriétaire. Toute installation incorrecte peut occasionner pannes, décharges électriques, incendies ou autres blessures, dommages ou dangers.
- Débranchez l'alimentation avant d'installer ou d'effectuer l'entretien du luminaire.
- Ne démontez pas le luminaire sans autorisation du fournisseur.
- Ne touchez pas à l'alimentation quand le luminaire est branché.
- À utiliser là où on peut s'attendre à ce que de la poussière non conductrice s'accumule sur le luminaire.

IMPORTANT: Ce produit doit être installé conformément aux codes en vigueur et par une personne qui connaît bien le produit, son fonctionnement et les dangers qui y sont associés.

SCHÉMA DE CÂBLAGE ET INSTRUCTIONS

Trois fonctions de gradation sont disponibles:

1. On peut obtenir le courant constant par gradation de 0 à 10 V c.c.
2. Gradation de signal par modulation d'impulsions en durée
3. Variation de la gradation de l'unité de résistance

Veuillez sélectionner la gradation appropriée en fonction de vos besoins. Vous pouvez également décider de ne pas utiliser cette fonction.

REMARQUE: On ne peut pas brancher le produit à un appareil de gradation lorsqu'il est doté d'un capteur de mouvement.

SUPPORTS EN OPTION ET INSTRUCTIONS D'INSTALLATION:

Il existe 10 supports facultatifs pour ce luminaire. Voici des luminaires d'éclairage de zone avec différents supports.

1. MONTAGE DE L'AJUSTEUR RÉGLABLE (AM)

ÉTAPE 1: Retirez les vis de fixation du support sur le luminaire et faites passer les fils à travers le support. (Figure 1)
ÉTAPE 2: Installez le support sur le luminaire. (Figure 2).

2. MONTAGE – DIRECT

ÉTAPE 1: Retirez les vis de fixation du support sur le luminaire. Ouvrez le couvercle latéral du support et faites passer les fils à travers le support. (Figure 3)
ÉTAPE 2: Installez le support sur le luminaire, puis couvrez le couvercle latéral et serrez. (Figure 4)

3. MONTAGE À BERCEAU (YM)

ÉTAPE 1: Retirez les vis de fixation sur le luminaire et faites passer les fils à travers le support. (Figure 5)
ÉTAPE 2: Installez le support sur le luminaire. (Figure 6)

4. MONTAGE SUR LE PLANCHER (FM)

ÉTAPE 1: Installez d'abord deux grosses vis. (Figure 7)

5. MONTAGE DIRECT (DM2)

ÉTAPE 1: Retirez les vis de fixation du luminaire et faites passer les fils à travers le support. (Figure 8)
ÉTAPE 2: Installez le support sur le luminaire. (Figure 9)

6. MONTAGE ET MONTAGE DIRECT (A ET D) DE L'AJUSTEUR RÉGLABLE

ÉTAPE 1: Retirez les vis de fixation du support sur le luminaire. Ouvrez le couvercle latéral du support et faites passer les fils à travers le support. (Figure 10)
ÉTAPE 2: Installez le support sur le luminaire, puis couvrez le couvercle latéral et serrez. (Figure 11)

INSTALLATION DE LA LAMPE À DEL:

1. MONTAGE DE L'AJUSTEUR RÉGLABLE (AM)

ÉTAPE 1: Raccordez le fil correctement et placez les fils dans le poteau. Fixez ensuite les boulons de blocage entre le raccord coulissant et le poteau. (Figure 12)
ÉTAPE 2: Desserrez les boulons de fixation et les boulons de réglage, puis alignez le luminaire selon l'angle requis. Serrez le boulon de réglage et les boulons de fixation après avoir vérifié l'angle. (Figure 13) REMARQUE: L'angle réglable est de 0~ +/–90°. (Figure 12)

2. MONTAGE DIRECT

ÉTAPE 1: Fixez le support DM au poteau carré à l'aide d'un boulon, ouvrez le couvercle latéral du support DM, tirez le fil dans la boîte de jonction et connectez les fils correctement. (Figure 14)
ÉTAPE 2: Placez les fils connectés dans la boîte de jonction, puis refermez celle-ci. (Figure 15)
Remarque: La plage d'angle réglable est de 0 à 35°. (Figure 14)
Comme pour l'installation sur poteau rond, n'oubliez pas d'utiliser la plaque d'adaptation pour l'installation sur poteau rond. (Figure 16)

3. MONTAGE À BERCEAU (YM)

ÉTAPE 1: Percez des trous sur le mur, comme illustré. (Figure 17)
ÉTAPE 2: Enfoncez les boulons d'expansion dans le mur. (Figure 18)
ÉTAPE 3: Connectez le luminaire au support et serrez les vis; connectez correctement les fils et placez-les dans la boîte de jonction: (Figure 27) REMARQUE: L'angle réglable est de 0~+/–90°. (Figure 19)

FRANCAIS:
INSTRUCTIONS SUR L'INSTALLATION ET LA SÉCURITÉ

4. MONTAGE SUR LE PLANCHER (FM)
Installez le support sur le luminaire, serrez-le et vissez les vis. Connectez le luminaire au support et serrez les vis; connectez correctement les fils et placez-les dans la boîte de jonction. (Figure 20)

5. MONTAGE ET MONTAGE DIRECT (A ET D) DE L'AJUSTEUR RÉGLABLE
5.1 MONTAGE DE L'AJUSTEUR RÉGLABLE
ÉTAPE 1: Retirez les pièces de rechange du support A et D. (Figure 21)
ÉTAPE 2: Desserrez les quatre boulons du support A et D, connectez les fils correctement et tirez les fils dans le poteau. (Figure 22)
ÉTAPE 3: Placez le support dans le poteau et verrouillez les quatre boulons. (Figure 22)
REMARQUE: La plage d'angle réglable est de 0~+/–90°. (Figure 22)

5.2 MONTAGE DIRECT
ÉTAPE 1: Retirez les quatre boulons du support A&D, retirez les quatre bouchons en caoutchouc de la barre d'installation. Placez les quatre bouchons en caoutchouc à l'endroit où se trouvaient auparavant les quatre boulons sur le support afin d'assurer l'étanchéité. (Figure 23)
ÉTAPE 2: Fixez le support A et D au poteau carré à l'aide d'un boulon, ouvrez le couvercle du boîtier de jonction du support A et D, tirez les fils dans le boîtier de jonction du support, connectez les fils correctement et refermez le boîtier de jonction. (Figure 24)
REMARQUE: La plage d'angle réglable est de 0~+/–90°. (Figure 25). Comme pour l'installation sur poteau rond, n'oubliez pas d'utiliser la plaque d'adaptation pour l'installation sur poteau rond. (Figure 25)

6. INSTALLATION DU SUPPORT DE MONTAGE (DM2)
ÉTAPE 1: La base a des motifs de trous compatibles avec la plupart des trous de perçage de poteau existants. Au besoin, percez de nouveaux trous dans le poteau. Acheminez les fils d'alimentation de l'intérieur du poteau à travers la base du support de montage. (Figure 26)
ÉTAPE 2: Fixez le support DM2 au poteau carré avec un boulon. Placez le fil connecté dans le poteau. Comme pour l'installation sur poteau rond, n'oubliez pas d'utiliser la plaque d'adaptation pour l'installation sur poteau rond. (Figures 26 à 30)

7. PROTECTION DE COUPE
ÉTAPE 1: Alignez la visière avec la face avant du luminaire. Notez que la visière ne peut pas être installée sur les côtés. Elle ne peut être installée qu'à l'avant ou à l'arrière (Figures 31 et 32).
ÉTAPE 2: Fixez la visière à l'aide des 4 vis fournies (Figures 33 et 34).

8. SUPPORT DE FIXATION MURAL
ÉTAPE 1: Percez des trous sur une surface solide, comme illustré à la Figure 35.
ÉTAPE 2: Insérez les boulons à expansion (fournis) dans les trous percés, comme illustré à la Figure 36, puis desserrez les écrous.
ÉTAPE 3: Faites passer les câbles d'alimentation à travers le support de montage en surface (Figure 37).
ÉTAPE 4: Fixez le kit de fixation murale au luminaire à l'aide des deux vis (fournies), comme illustré à la Figure 37.
ÉTAPE 5: Raccordez les fils du luminaire aux câbles d'alimentation à l'aide de connecteurs homologués UL, conformément au NEC et aux codes locaux (Figure 38). Insérez tous les fils dans le kit de fixation murale.
ÉTAPE 6: Fixez le luminaire et le kit de fixation murale sur les boulons à expansion et fixez-les avec les écrous, comme illustré à la Figure 39.
ÉTAPE 7: Pour l'entrée du conduit, retirez le capuchon du conduit, comme illustré à la Figure 37, puis faites passer les câbles d'alimentation à travers l'ouverture du conduit. Raccordez les fils du luminaire aux câbles d'alimentation à l'aide de connecteurs homologués UL. Poussez tous les fils dans le kit de montage mural et suivez les instructions de montage ci-dessus.

INSTRUCTIONS POUR LA PHOTOCELLULE
Lorsque la fonction photocellule est requise, la photocellule doit être installée à l'arrière de la lampe; lorsque ce n'est pas nécessaire, le capuchon de court-circuit doit être installé à l'arrière de la lampe. Câblage standard; (Figure 40) L/fil sous tension: Noir\Brun; N/fil neutre: Blanc\Bleu; Fil de mise à la terre: Vert\Jaune-vert.

INSTRUCTIONS POUR LE CAPTEUR DE MOUVEMENT OU LE CAPTEUR À INFRAROUGE PASSIF. (Figure 41)
1. Dévissez le bouchon de 1/2.
2. Pour les produits dotés d'un capteur de mouvement ou d'un capteur à infrarouge passif, le module d'induction doit être installé sur la prise.

FONCTIONS SPÉCIALES (Facultatif)

RÉGLAGE DU CCT ET DE LA PUISSANCE (Figure 42)
1. Dévissez le bouchon 3/4.
2. Réglez l'interrupteur intégré pour la TK et la puissance pour obtenir la TK et la puissance désirés selon l'étiquette sur le luminaire.
3. Installez et serrez le bouchon 3/4.

RÉGLAGE DE L'ANGLE DU FAISCEAU (Figure 43)
1. Dévissez le bouchon 3/4.
2. Réglez l'interrupteur d'angle de faisceau pour obtenir l'angle de faisceau désiré.
3. Installez et serrez le bouchon 3/4.