LED T5 2′, 3′, 4′ TYPE A/B SINGLE & DOUBLE ENDED DIRECT REPLACEMENT

Models: S19949, S19950, S19951, S19952, S19953, S19954, S19955, S19956, S19957, S19958, S19959, S19960, S19961, S19962, S19963, S19964, S19965, S19966

INSTALLATION AND SAFETY INSTRUCTIONS

IMPORTANT: Read before installing fixture. Retain for future reference.

WARNING

- **Turn OFF power before installation.** Failure to do so will create a hazardous and fatal working environment.
- **Risk of fire or electric shock.** Read instructions completely and carefully before installing LED T5 tube. To avoid personal injury and/or product damage, all of the instructions below must be followed.
- If the tube is installed as Type B, the luminaire, once modified as a retrofit fixture, will no longer operate fluorescent lamps. "This luminaire has been modified and can no longer operate the originally intended lamp," shall be marked on the retrofit luminaire where readily visible by the user during normal maintenance including lamping.
- LED T5 tube(s) are designed to work with electronic ballasts (check ballast compatibility list) or with AC direct wire single and double ended power inputs.
- Suitable for dry or damp locations only locations. Not for use where directly exposed to the water or weather.
- Do not use if product is damaged.
- Do not open. No user serviceable parts inside.
- **CAUTION: Risk of fire.** Use only in place of fluorescent lamps specified on label – Type A/B.
- **CAUTION: Risk of fire.** If the lamp or luminaire exhibits undesirable operation (buzzing, flickering etc.) immediately turn OFF power, remove lamp from luminaire and contact manufacturer.
- This device is not intended for use with emergency exit fixtures or emergency exit lights.
- **Type A Lamp:** Intended for direct substitution of a fluorescent lamp and operating from the integral ballast without any modifications to the fluorescent luminaire. Please visit www.Satco.com for compatibility list.
- **Type B Lamp:** Intended for operation in luminaires with traditional fluorescent-type lampholders wired directly to the branch circuit. This includes both factory-wired luminaires as well as those converted to this purpose under a retrofit program.
- **Risk of fire or electric shock.** LED Retrofit Kit installation requires knowledge of luminaire electrical systems. If not qualified, do not attempt installation. Contact a qualified electrician. Installation should be performed only by a qualified electrician in accordance with National Electrical Code and relevant local code.
- **Risk of fire or electric shock.** Install this kit only in the luminaires that have the construction features and dimensions written and shown in the photographs and or drawings and where the input rating of the retrofit kit does not exceed the input rating of luminaire.
- Do not make or alter any open holes in an enclosure of wiring or electrical components during kit installation.
- To prevent wiring damage or abrasion, do not expose wiring to edges of sheet metal or other sharp objects.
- Installers should not disconnect existing wires from lamp holder terminals to make new connections at lamp holder terminals. Instead, installers should cut existing lamp holder leads away from the lamp holder and make new electrical connections to lamp holder lead wires by employing applicable connections.
- For a linear tubular LED lamp conversion, there shall be text or a diagram showing how the supply connections were made to the lamp holders so the correct connections will be made to the lamp when the lamp is installed or replaced.
- This retrofit kit is accepted as a component of a luminaire where the suitability of the combination shall be determined by authorities having jurisdiction.
- Meets requirements of ICES-005 issue 5 class A for use in commercial applications.
- Complies with part 15 of FCC. Operation is subject to the following two conditions: This device may not cause harmful interference, and this device must accept any interference received including interference that may cause undesired operation.

S19949	7T5L24/835/G5/O/AB/CF/DU/D
S19950	7T5L24/840/G5/O/AB/CF/DU/D
S19951	7T5L24/850/G5/O/AB/CF/DU/D
S19952	12T5L24/835/G5/O/AB/CF/DU/D
S19953	12T5L24/840/G5/O/AB/CF/DU/D
S19954	12T5L24/850/G5/O/AB/CF/DU/D

S19955	12T5L36/835/G5/O/AB/CF/DU/D
S19956	12T5L36/840/G5/O/AB/CF/DU/D
S19957	12T5L36/850/G5/O/AB/CF/DU/D
S19958	18T5L36/835/G5/O/AB/CF/DU/D
S19959	18T5L36/840/G5/O/AB/CF/DU/D
S19960	18T5L36/850/G5/O/AB/CF/DU/D

S19961	15T5L48/835/G5/O/AB/CF/DU/D
S19962	15T5L48/840/G5/O/AB/CF/DU/D
S19963	15T5L48/850/G5/O/AB/CF/DU/D
S19964	24T5L48/835/G5/O/AB/CF/DU/D
S19965	24T5L48/840/G5/O/AB/CF/DU/D
S19966	24T5L48/850/G5/O/AB/CF/DU/D

NOTE: Visit www.Satco.com for full warranty details and dimmer compatibility information.

© Copyright 2026 Satco Products, Inc. 5/26 v6

Satco Products, Inc.
Brentwood, NY 11717

TYPE A ASSEMBLY:

NOTE: Before installation, check specifications for the most current ballast compatibility list. If not compatible, insert LED tubes according to type B installation instructions.

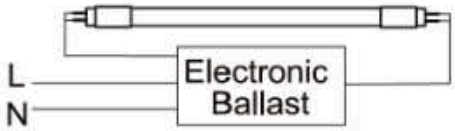

TYPE A INSTALLATION:

STEP 1: Turn power OFF. Ensure all power is OFF by using a voltmeter or other approved method to confirm.
STEP 2: Remove lens or diffuser (if applicable).
STEP 3: Remove existing fluorescent lamp by rotating counter-clockwise one-quarter turn.

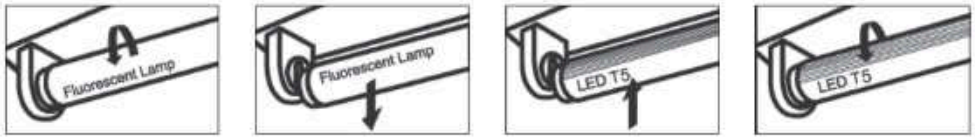

STEP 4: Install the LED tube lamp by sliding pins into socket and rotating clockwise one-quarter turn.
STEP 5: Replace lens or diffuser (if applicable) and turn power ON.

TYPE B ASSEMBLY:

NOTE: the tube can work with single and double ended power inputs. Voltage Input: AC 120-277V 50/60Hz.

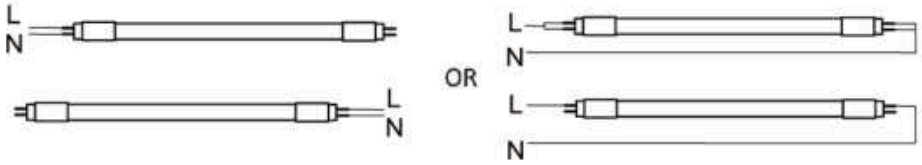

TYPE B INSTALLATION:

STEP 1: Turn power OFF. Ensure all power is OFF by using a voltmeter or other approved method to confirm.
STEP 2: Remove troffer lens (if applicable).
STEP 3: Remove existing fluorescent lamp by rotating one-quarter turn.

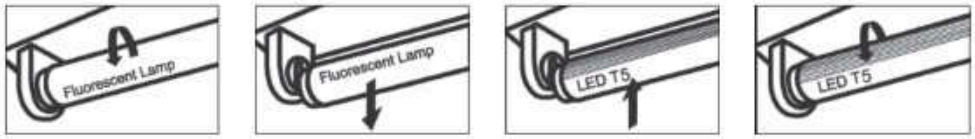

STEP 4: Remove ballast cover. (Cover may be secured with screws or tabs.)
STEP 5: Retrofit fixture according to lamp quantities shown on page 4.

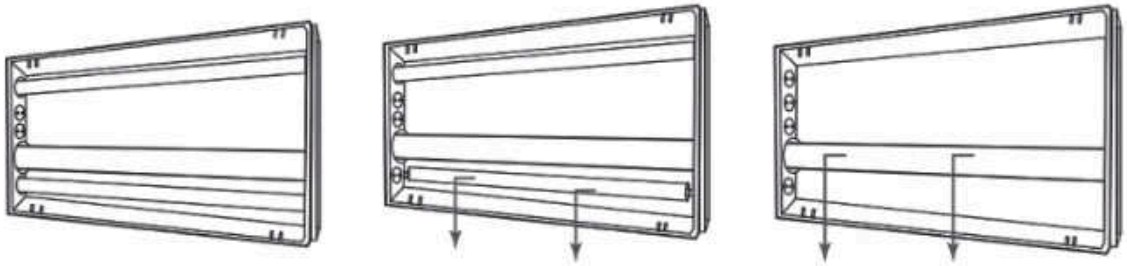

STEP 6: Install the LED tube lamp(s) by sliding pins into socket and rotating clockwise one-quarter turn.
STEP 7: Replace troffer lens (if applicable) and attach replacement label in a visible location.
STEP 8: Turn power ON.

IMPORTANT: Disconnect wires between ballast according to figures below.

Retrofit with 1 Lamp and 1 Electronic Ballast

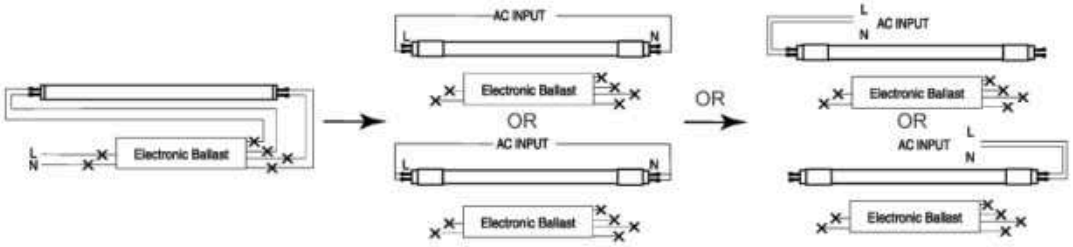

Retrofit with 2 Lamps and 1 Electronic Ballast

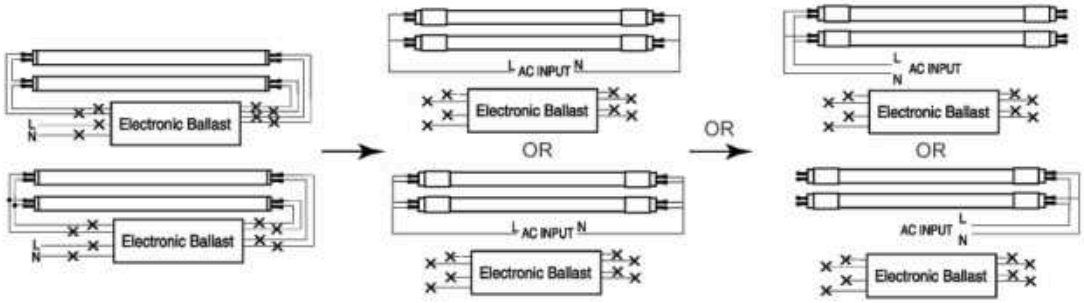

Retrofit with 3 Lamps and 1 Electronic Ballast

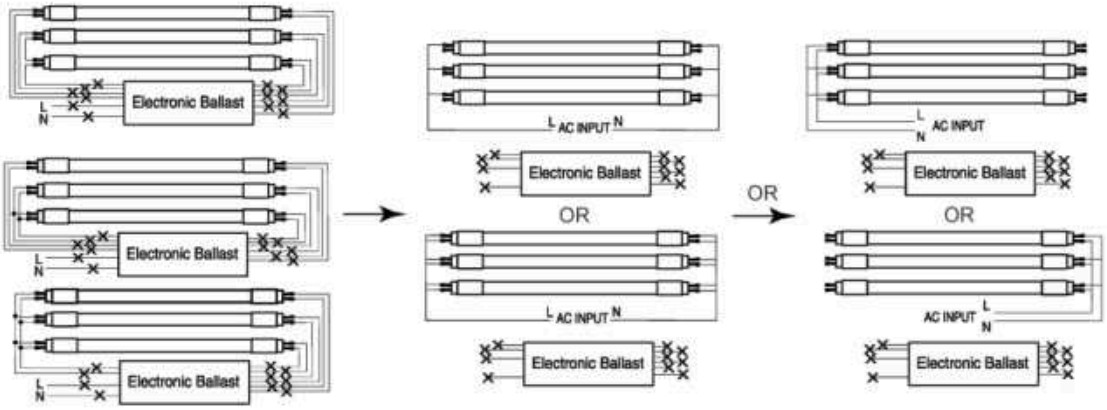

Retrofit with 4 Lamps and 1 Electronic Ballast

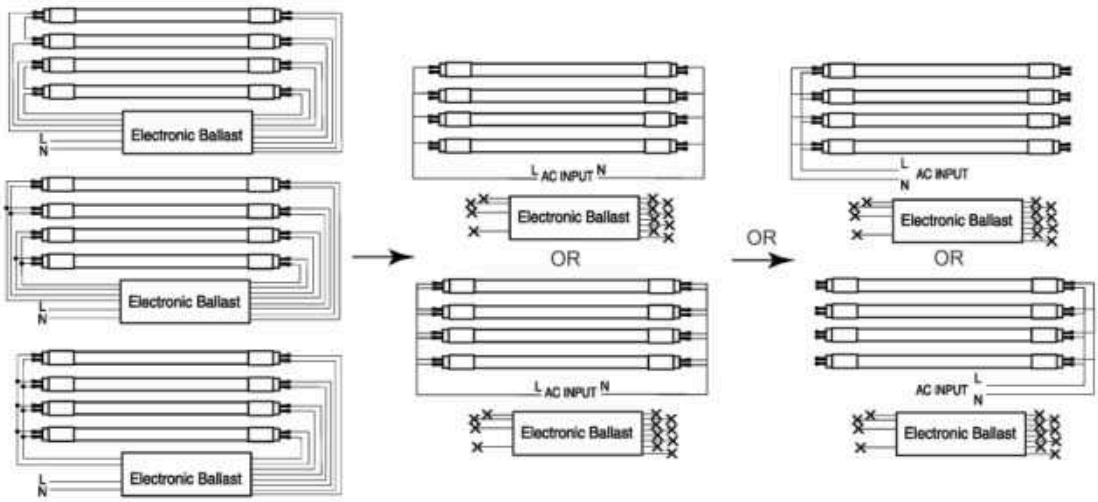

LED T8 2', 3', 4' TIPO A/B REEMPLAZO DIRECTO DE TERMINACIÓN SIMPLE Y DOBLE
Modelos: S19949, S19950, S19951, S19952, S19953, S19954, S19955, S19956, S19957, S19958, S19959, S19960, S19961, S19962, S19963, S19964, S19965, S19966

ESPAÑOL:

INSTRUCCIONES DE INSTALACIÓN Y SEGURIDAD

ADVERTENCIA

- **Desconecte la alimentación antes de la instalación.** De lo contrario, se creará un entorno de trabajo peligroso y mortal.
- **Riesgo de incendio o descarga eléctrica.** Lea atentamente las instrucciones completas antes de instalar el tubo LED T5. Para evitar lesiones personales o daños al producto, siga todas las instrucciones a continuación.
- Si el tubo se instala como Tipo B, la luminaria, una vez modificada como accesorio de actualización, ya no funcionará con lámparas fluorescentes. La indicación "Esta luminaria ha sido modificada y ya no puede funcionar con la lámpara prevista originalmente" deberá estar marcada en la luminaria de actualización en un lugar fácilmente visible para el usuario durante el mantenimiento normal, incluyendo la sustitución de lámparas.
- Los tubos LED T5 están diseñados para funcionar con balastos electrónicos (consulte la lista de compatibilidad de balastos) o con entradas de alimentación de CA de cable directo de uno o dos extremos.
- Apto solo para lugares secos o húmedos. No apto para exposición directa al agua o a la intemperie.
- No utilice el producto si está dañado.
- No lo abra. No contiene piezas que el usuario pueda reparar.
- **PRECAUCIÓN: Riesgo de incendio.** Usar únicamente en lugar de las lámparas fluorescentes especificadas en la etiqueta (Tipo A/B).
- **PRECAUCIÓN: Riesgo de incendio.** Si la lámpara o luminaria presenta un funcionamiento indeseable (zumbido, parpadeo, etc.), desconecte inmediatamente la alimentación, retire la lámpara de la luminaria y contacte al fabricante.
- Este dispositivo no está diseñado para su uso con luminarias ni luces de salida de emergencia.
- **Lámpara Tipo A:** Diseñada para sustituir directamente una lámpara fluorescente y funciona con el balasto integrado sin necesidad de modificar la luminaria fluorescente. Visite www.Satco.com para consultar la lista de compatibilidad.
- **Lámpara Tipo B:** Diseñada para funcionar en luminarias con portalámparas fluorescentes tradicionales conectados directamente al circuito derivado. Esto incluye tanto las luminarias con cableado de fábrica como las convertidas para este fin mediante un programa de modernización.
- **Riesgo de incendio o descarga eléctrica.** La instalación del kit de modernización LED requiere conocimientos de los sistemas eléctricos de las luminarias. Si no está cualificado, no intente la instalación. Contacte a un electricista cualificado. La instalación debe ser realizada únicamente por un electricista cualificado, de acuerdo con el Código Eléctrico Nacional y la normativa local pertinente.
- **Riesgo de incendio o descarga eléctrica.** Instale este kit únicamente en las luminarias que tengan las características de construcción y dimensiones escritas y mostradas en las fotografías y/o dibujos y donde la clasificación de entrada del kit de modernización no exceda la clasificación de entrada de la luminaria.
- No realice ni modifique orificios en la caja del cableado ni en los componentes eléctricos durante la instalación del kit.
- Para evitar daños o abrasión en el cableado, no lo exponga a bordes de chapa metálica ni a otros objetos afilados.
- Los instaladores no deben desconectar los cables existentes de los terminales del portalámparas para realizar nuevas conexiones en dichos terminales. En su lugar, deben cortar los cables del portalámparas y realizar nuevas conexiones eléctricas a los cables del portalámparas utilizando las conexiones correspondientes.
- Para la conversión de una lámpara LED tubular lineal, debe incluirse un texto o un diagrama que muestre cómo se realizaron las conexiones de alimentación a los portalámparas para que se realicen las conexiones correctas a la lámpara al instalarla o reemplazarla.
- Este kit de actualización se acepta como componente de una luminaria, y la idoneidad de la combinación será determinada por las autoridades competentes.
- Cumple con los requisitos de ICES-005 edición 5 clase A para uso en aplicaciones comerciales.
- Este artefacto cumple con la norma 15 de las disposiciones de la FCC. la opera-cion esata sujeta a las 2 condiciones siguentes: (1) este artefacto no puede causar interferencia perjudicial y, (2) este artefacto debe aceptar cualquier interferencia recibada, incluyendo inteferencia que puede resultar en una operacion no requierida.

NOTA: Visite www.Satco.com para obtener detalles completos de la garantía e información sobre compatibilidad de atenuadores.

MONTAJE TIPO A:

NOTA: Antes de la instalación, consulte las especificaciones para obtener la lista de compatibilidad de balastros más reciente. Si no es compatible, inserte los tubos LED según las instrucciones de instalación del tipo B.

INSTALACIÓN TIPO A:

PASO 1: Apague la alimentación. Asegúrese de que la alimentación esté apagada utilizando un voltímetro u otro método aprobado para confirmar.
PASO 2: Retire la lente o el difusor (si corresponde).
PASO 3: Retire la lámpara fluorescente existente girándola un cuarto de vuelta en sentido antihorario.
PASO 4: Instale el tubo LED deslizando las clavijas en el portalámparas y girándolas un cuarto de vuelta en sentido horario.
PASO 5: Vuelva a colocar la lente o el difusor (si corresponde) y encienda la alimentación.

MONTAJE TIPO B:

NOTA: El tubo puede funcionar con entradas de alimentación de uno o dos extremos.

INSTALACIÓN TIPO B:

PASO 1: Apague la alimentación. Asegúrese de que la alimentación esté apagada utilizando un voltímetro u otro método aprobado para confirmar.
PASO 2: Retire la lente del troffer (si corresponde).
PASO 3: Retire la lámpara fluorescente existente girándola un cuarto de vuelta.
PASO 4: Retire la tapa del balastro. (La tapa puede estar fijada con tornillos o pestañas).
PASO 5: Adapte la luminaria según la cantidad de lámparas que se muestra en la página 4.
PASO 6: Instale la(s) lámpara(s) de tubo LED deslizando las clavijas en el portalámparas y girándolas un cuarto de vuelta en el sentido de las agujas del reloj.
PASO 7: Vuelva a colocar la lente del troffer (si corresponde) y coloque la etiqueta de reemplazo en un lugar visible.
PASO 8: Encienda la unidad.

IMPORTANTE: Desconecte los cables entre el balastro según las figuras de la página 3.

LED T8 2', 3', 4' TYPE A/B SIMPLE ET DOUBLE EXTRÉMITÉ REMPLACEMENT DIRECT
Modèles: S19949, S19950, S19951, S19952, S19953, S19954, S19955, S19956, S19957, S19958, S19959, S19960, S19961, S19962, S19963, S19964, S19965, S19966

FRANCAIS:

INSTRUCTIONS SUR L'INSTALLATION ET LA SÉCURITÉ

AVERTISSEMENT

- **Coupez l'alimentation avant l'installation.** Le non-respect de cette consigne créera un environnement de travail dangereux, voire mortel.
- **Risque d'incendie ou de choc électrique.** Veuillez lire attentivement les instructions avant d'installer le tube LED T5. Pour éviter toute blessure ou tout dommage au produit, veuillez suivre toutes les instructions ci-dessous.
- Si le tube est installé en type B, le luminaire, une fois modifié pour une installation ultérieure, ne fonctionnera plus avec des lampes fluorescentes. La mention « Ce luminaire a été modifié et ne peut plus fonctionner avec la lampe initialement prévue » doit être apposée sur le luminaire de remplacement, de manière à ce que l'utilisateur puisse facilement la voir lors de l'entretien normal, y compris l'installation de l'éclairage.
- Les tubes LED T5 sont conçus pour fonctionner avec des ballasts électroniques (consultez la liste de compatibilité des ballasts) ou avec des alimentations CA directes à simple et double culot.
- Convient uniquement aux endroits secs ou humides. Ne pas utiliser en cas d'exposition directe à l'eau ou aux intempéries.
- Ne pas utiliser si le produit est endommagé.
- Ne pas ouvrir. Aucune pièce réparable par l'utilisateur à l'intérieur.
- **ATTENTION: Risque d'incendie.** À utiliser uniquement à la place des lampes fluorescentes spécifiées sur l'étiquette – Type A/B.
- **ATTENTION: Risque d'incendie.** Si la lampe ou le luminaire présente un fonctionnement indésirable (bourdonnement, scintillement, etc.), coupez immédiatement l'alimentation, retirez la lampe du luminaire et contactez le fabricant.
- Cet appareil n'est pas destiné à être utilisé avec des luminaires ou des éclairages d'issues de secours.
- **Lampe de Type A:** Conçue pour remplacer directement une lampe fluorescente et fonctionnant avec le ballast intégré sans aucune modification du luminaire fluorescent. Consultez www.Satco.com pour la liste de compatibilité.
- **Lampe de Type B:** Conçue pour fonctionner dans des luminaires équipés de douilles fluorescentes traditionnelles câblées directement sur le circuit de dérivation. Cela inclut les luminaires câblés en usine ainsi que ceux convertis à cet effet dans le cadre d'un programme de modernisation.
- **Risque d'incendie ou de choc électrique.** L'installation du kit de modernisation LED nécessite une connaissance des systèmes électriques des luminaires. Si vous n'êtes pas qualifié, ne tentez pas l'installation. Contactez un électricien qualifié. L'installation doit être effectuée uniquement par un électricien qualifié, conformément au Code national de l'électricité et aux réglementations locales en vigueur.
- **Risque d'incendie ou de choc électrique.** Installez ce kit uniquement dans les luminaires dont les caractéristiques de construction et les dimensions sont écrites et indiquées sur les photographies et/ou les dessins et où la puissance nominale du kit de modernisation ne dépasse pas la puissance nominale du luminaire.
- Ne percez ni ne modifiez aucun trou dans un boîtier de câblage ou de composants électriques lors de l'installation du kit.
- Pour éviter tout dommage ou abrasion du câblage, ne l'exposez pas aux bords de tôles ou à d'autres objets tranchants.
- Les installateurs ne doivent pas débrancher les fils existants des bornes du support de lampe pour effectuer de nouvelles connexions. Ils doivent plutôt couper les fils du support de lampe et effectuer de nouvelles connexions électriques aux fils conducteurs du support de lampe en utilisant les connexions appropriées.
- Pour la conversion d'une lampe LED tubulaire linéaire, un texte ou un schéma doit illustrer le raccordement de l'alimentation aux supports de lampe afin que les connexions correctes soient effectuées lors de l'installation ou du remplacement de la lampe.
- Ce kit de mise à niveau est accepté comme composant d'un luminaire, la compatibilité de la combinaison étant déterminée par les autorités compétentes.
- Répond aux exigences de la norme ICES-005, numéro 5, classe A pour une utilisation dans des applications commerciales.
- Cet appareil est conforme à la partie 15 des règles FCC. Son fonctionnement est soumis aux deux conditions suivantes: (1) cet appareil ne doit pas provoquer d'interférences nuisibles, et (2) cet appareil doit accepter toute interférence reçue, y compris les interférences susceptibles de provoquer un fonctionnement indésirable.

REMARQUE: Visitez www.Satco.com pour obtenir tous les détails de la garantie et des informations sur la compatibilité des gradateurs.

ASSEMBLAGE DE TYPE A:

REMARQUE: Avant l'installation, vérifiez les spécifications pour connaître la liste de compatibilité des ballasts la plus récente. En cas d'incompatibilité, insérez les tubes LED conformément aux instructions d'installation de type B.

INSTALLATION DE TYPE A:

ÉTAPE 1: Coupez l'alimentation. Assurez-vous que l'alimentation est coupée à l'aide d'un voltmètre ou d'une autre méthode approuvée.
ÉTAPE 2: Retirez la lentille ou le diffuseur (le cas échéant).
ÉTAPE 3: Retirez la lampe fluorescente existante en la tournant d'un quart de tour dans le sens inverse des aiguilles d'une montre.
ÉTAPE 4: Installez le tube LED en insérant les broches dans la douille et en la tournant d'un quart de tour dans le sens des aiguilles d'une montre.
ÉTAPE 5: Remettez la lentille ou le diffuseur (le cas échéant) et remettez l'alimentation sous tension.

ASSEMBLAGE DE TYPE B:

REMARQUE: Le tube peut fonctionner avec des entrées d'alimentation simples et doubles.

INSTALLATION DE TYPE B:

ÉTAPE 1: Coupez l'alimentation. Assurez-vous que l'alimentation est coupée à l'aide d'un voltmètre ou d'une autre méthode approuvée.
ÉTAPE 2: Retirez la lentille du plafonnier (le cas échéant).
ÉTAPE 3: Retirez la lampe fluorescente existante en la tournant d'un quart de tour.
ÉTAPE 4: Retirez le couvercle du ballast. (Le couvercle peut être fixé avec des vis ou des languettes.)
ÉTAPE 5: Installez le luminaire selon le nombre de lampes indiqué à la page 4.
ÉTAPE 6: Installez le ou les tubes LED en insérant les broches dans la douille et en les tournant d'un quart de tour dans le sens des aiguilles d'une montre.
ÉTAPE 7: Remplacez la lentille du plafonnier (le cas échéant) et apposez l'étiquette de remplacement à un endroit visible.
ÉTAPE 8: Mettez sous tension.

IMPORTANT: Débranchez les fils entre les ballasts conformément aux figures de la page 3.